全　体　平　面　図　S=1/2500

（ 参考図 ）

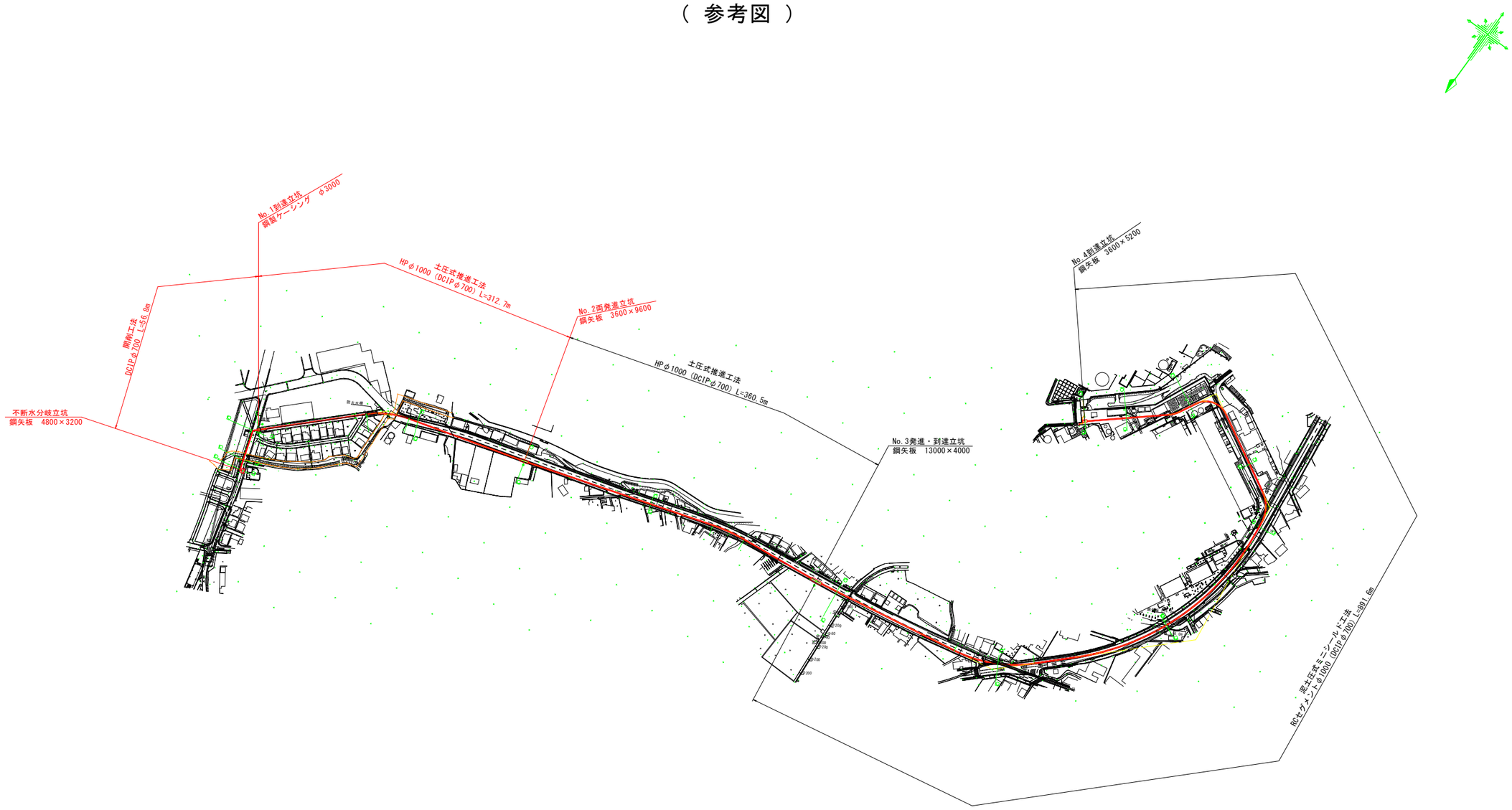

実施設計図面

工 事 名	R２企工　吉野川北岸工業用水道　今切第一配水支管布設替工事		
路線名等			
工事箇所	板野郡北島町中村		
図 面 名	全体平面図（参考図）		
縮　　尺	1/2500	図面番号	1 / 32
会 社 名			
事業者名	徳　島　県　企　業　局		

平　面　図　S=1/500

曲　線　表									
IP	IP間方向角	IA	R	TL	SL	CL	IP間距離	X座標	Y座標
BP	72-28-19						3.456	125495.097	98269.775
IP.1	162-21-36	89-53-17					47.113	125496.138	98273.071
IP.2	225-46-11	63-24-35					6.421	125451.240	98287.348
IP.3	225-46-13	0-00-02					148.946	125446.761	98282.747
IP.4	254-13-44	28-27-31	100.000	25.358	3.165	49.669	164.778	125342.866	98176.020
EP(IP.7)								125298.080	98017.445

点　名	X座標	Y座標
MT-32-1	125420.634	98258.812
MT-32-2	125394.781	98232.246
MT-32-3	125370.065	98207.066
MT-32-4(J-1)	125346.766	98183.060

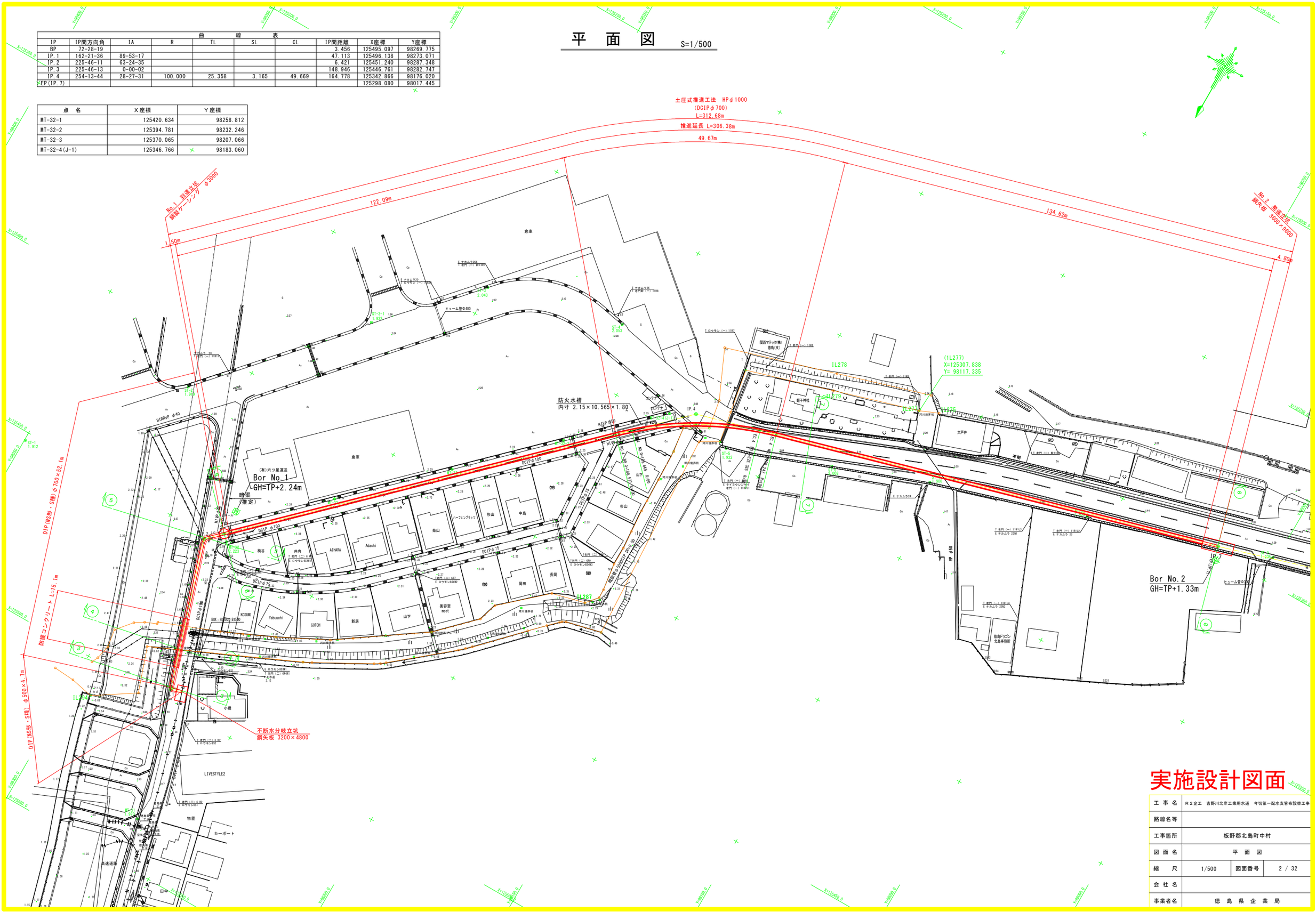

実施設計図面

工事名	R２企工　吉野川北岸工業用水道　今切第一配水支管布設替工事		
路線名等			
工事箇所	板野郡北島町中村		
図面名	平　面　図		
縮　尺	1/500	図面番号	2 / 32
会社名			
事業者名	徳　島　県　企　業　局		

縦　断　図　SV=1/100　SH=1/500

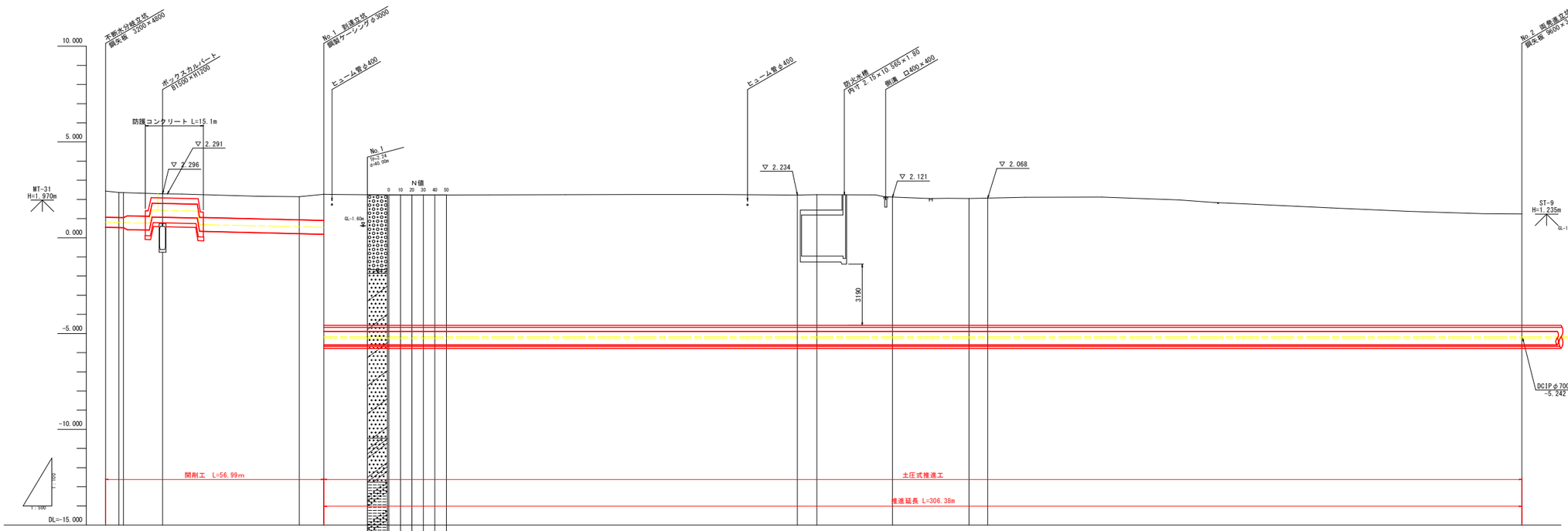

断　面　図　S=1/20

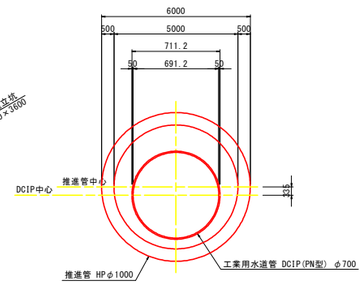

勾　配	0.467%（地表勾配に合わせる） L=56.99m																														
	LEVEL L=312.68m																														
管種・管径	DCIPφ500	DCIPφ700																													
土　被　り	1.37	1.20	0.50				1.20	7.16 (6.85)											7.12 (6.81)												6.13 (5.82)
管中心高	0.809	0.793	1.429				0.573	-5.242 (-5.175)											-5.242 (-5.175)												-5.242 (-5.175)
地　盤　高	2.44	2.36	2.296				2.14	2.27											2.23												1.24
追加距離	0.000	3.456					50.569	56.990											180.577												369.666
単　距　離	0.000	3.456					47.113	6.421											123.587												139.419
測　点	BP	IP. 1	IP. 1				IP. 2	IP. 3											BC. 4												EP(IP. 7)
曲　線	IP. 1 IA=89° 53' 17"						IP. 2 IA=63° 24' 38"	IP. 3 IA=0° 00' 02"											IP. 4 IA=28° 27' 31" R =100.000	TL=25.358 CL=49.669 SL= 3.165											

実施設計図面

工事名	H２全工　吉野川北岸工業用水道　今切第一配水支管布設替工事		
路線名等			
工事箇所	板野郡北島町中村		
図面名	縦　断　図		
縮　尺	1/100 1/500	図面番号	3 / 32
会社名			
事業者名	徳　島　県　企　業　局		

横　断　図　(1/3)　S=1/100

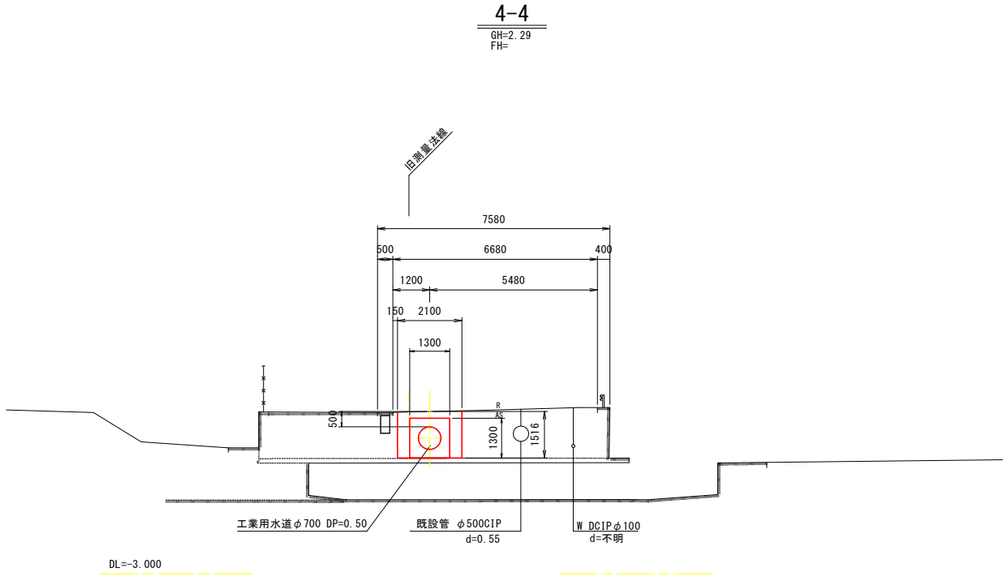

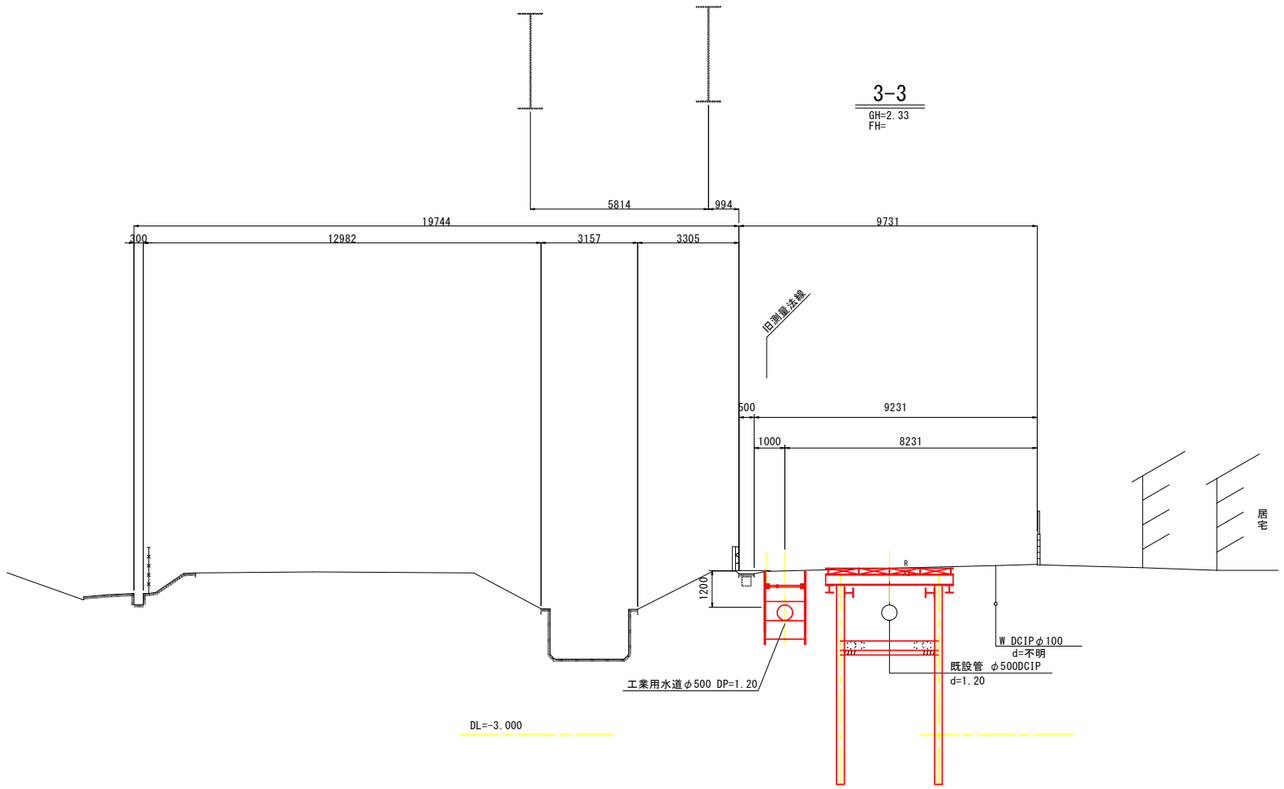

実施設計図面

工事名	R２企工　吉野川北岸工業用水道　今切第一配水支管布設替工事		
路線名等			
工事箇所	板野郡北島町中村		
図面名	横　断　図　(1/3)		
縮　尺	1/100	図面番号	4 / 32
会社名			
事業者名	徳　島　県　企　業　局		

横　断　図　(2/3)　S=1/100

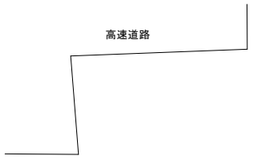

6-6

GH=2.27
FH=-5.242

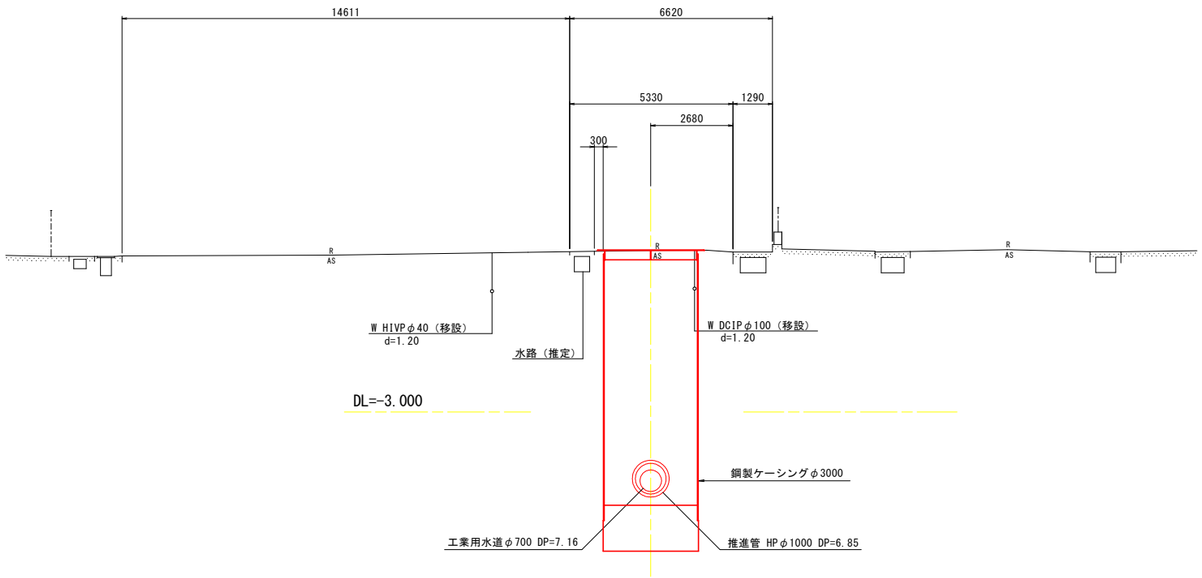

5-5

GH=2.28
FH=

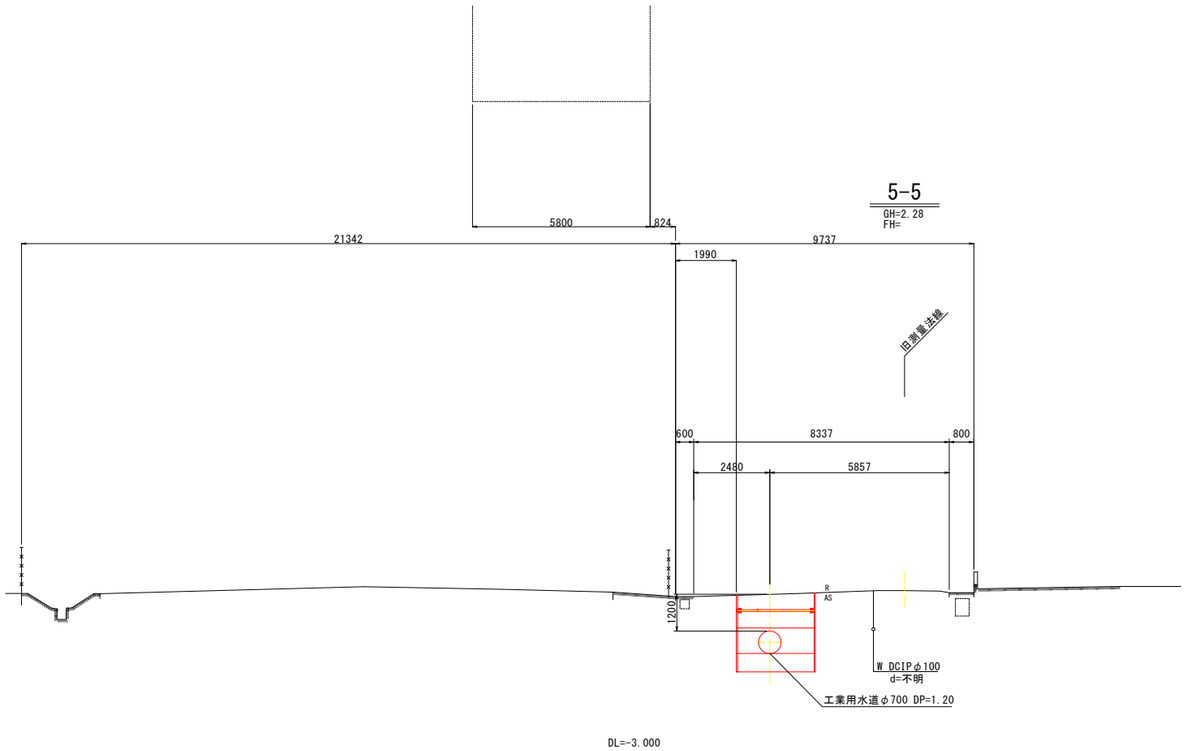

実施設計図面

工事名	R２企工　吉野川北岸工業用水道　今切第一配水支管布設替工事		
路線名等			
工事箇所	板野郡北島町中村		
図面名	横　断　図（2/2）		
縮　尺	1/100	図面番号	5 / 32
会社名			
事業者名	徳　島　県　企　業　局		

横　断　図　(3/3)　S=1/100

8-8

GH=1.24
FH=-5.242

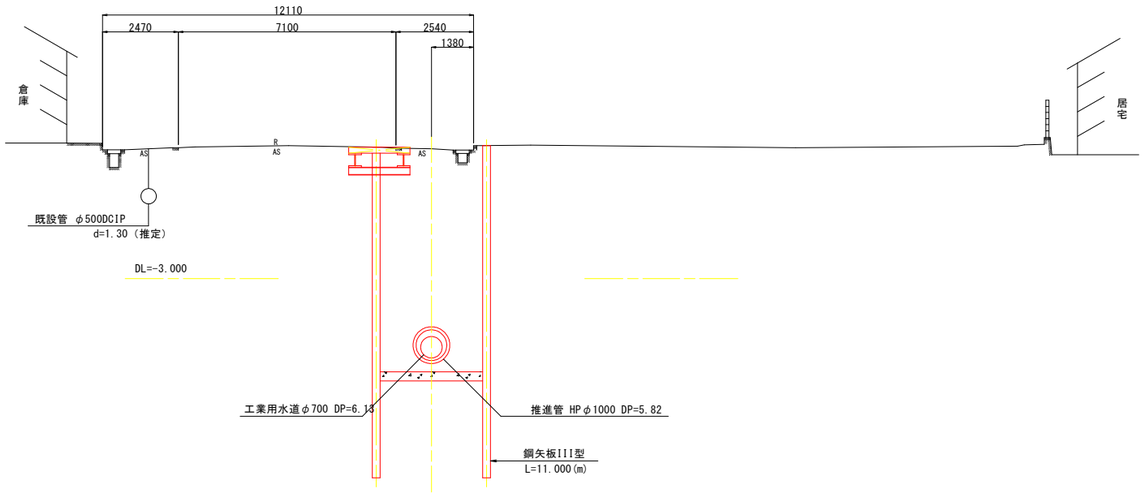

7-7

GH=2.08（測量）
FH=-5.242

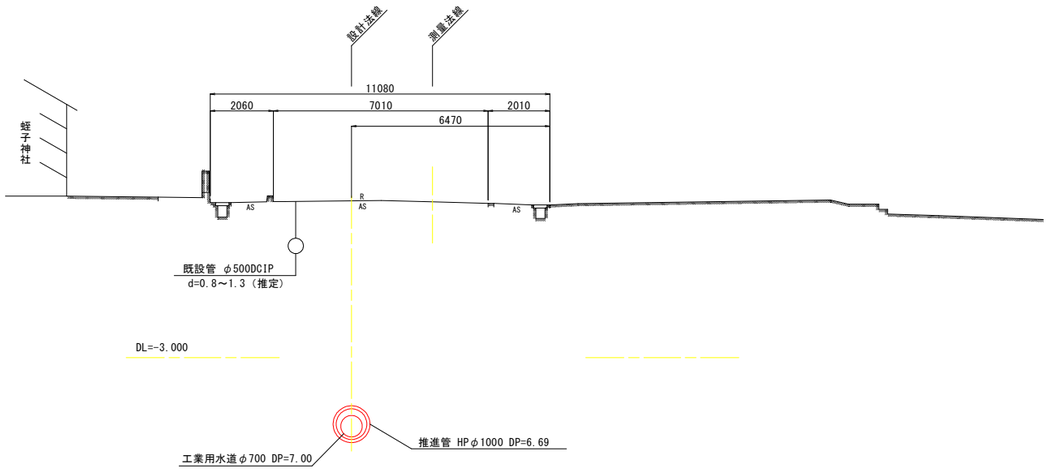

実施設計図面

工 事 名	R２企工　吉野川北岸工業用水道　今切第一配水支管布設替工事		
路線名等			
工事箇所	板野郡北島町中村		
図 面 名	横　断　図　(3/3)		
縮　　尺	1/100	図面番号	6 / 32
会 社 名			
事業者名	徳　島　県　企　業　局		

No.1 到達立坑仮設図

S=1/50

平　面　図

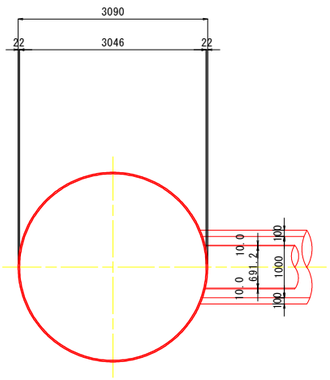

覆工平面図

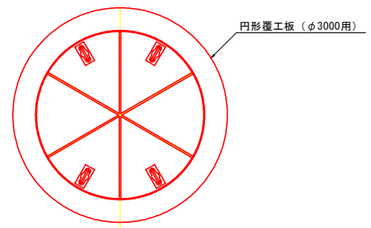

圧入掘削完了時

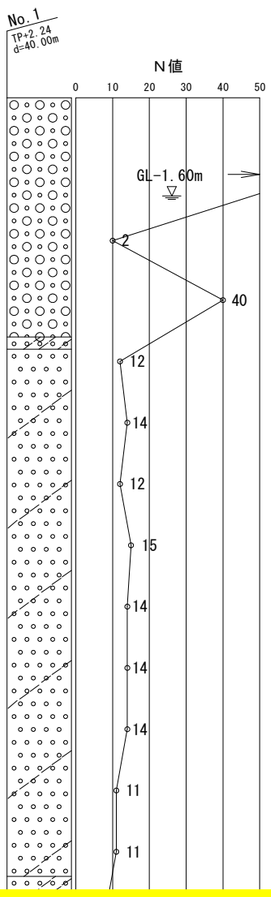

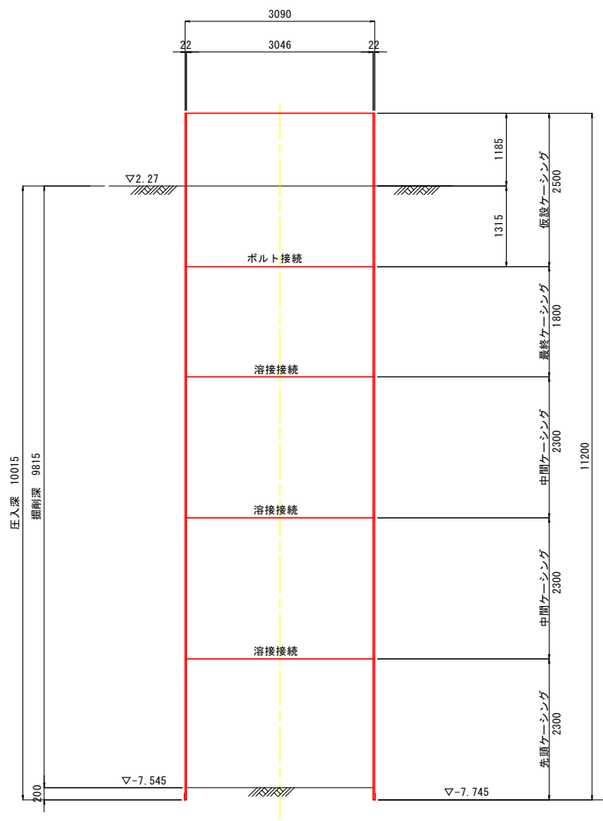

底盤打設・引抜完了時

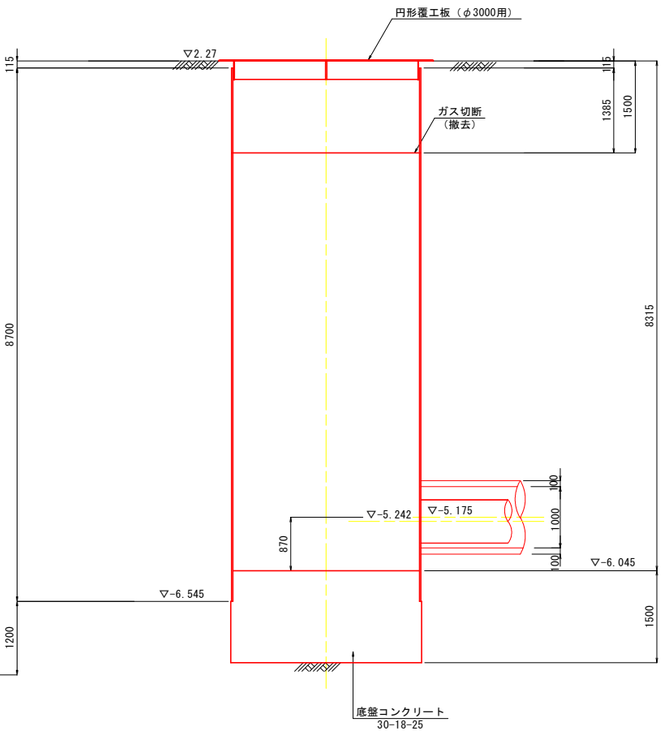

実施設計図面

工事名	R２企工　吉野川北岸工業用水道　今切第一配水支管布設替工事		
路線名等			
工事箇所	板野郡北島町中村		
図面名	No.1　到達立坑仮設図		
縮尺	1/50	図面番号	7 / 32
会社名			
事業者名	徳　島　県　企　業　局		

No. 2 両発進立坑仮設図 S=1/50

覆工平面図

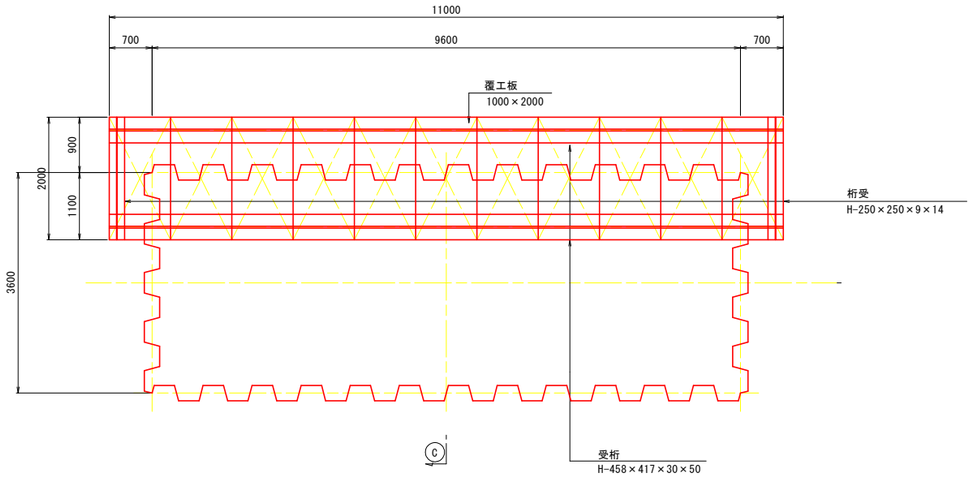

平　面　図

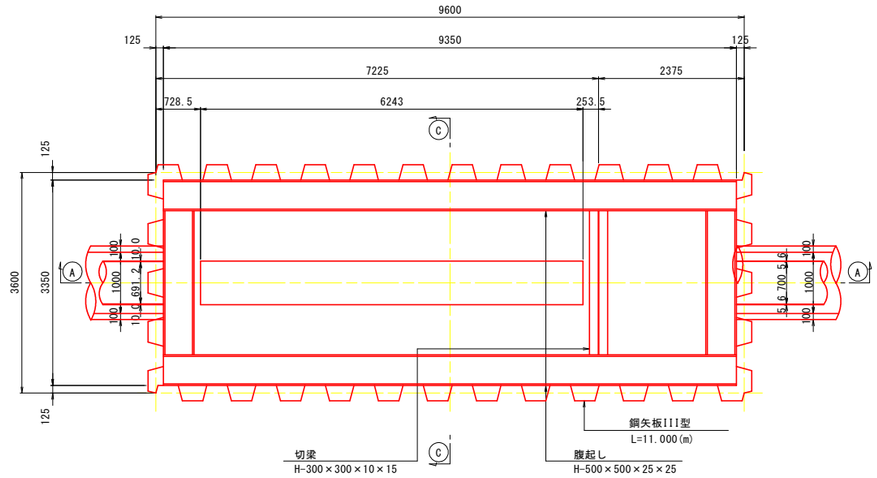

A－A断面

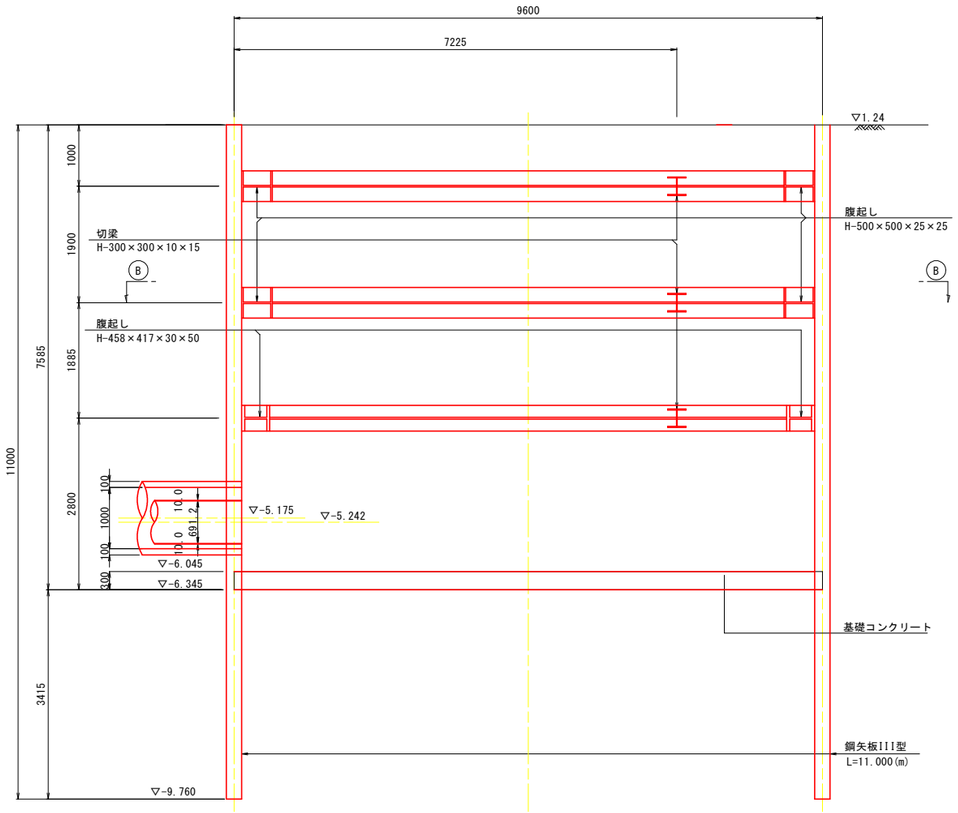

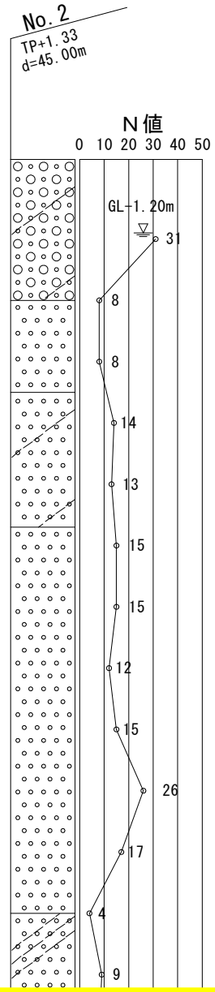

C－C断面

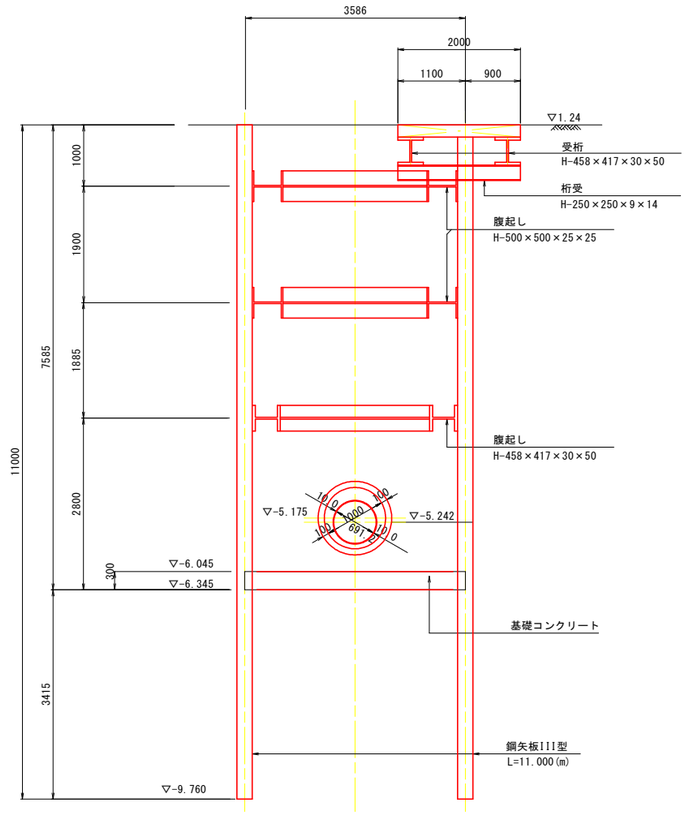

実施設計図面

工事名	R２企工　吉野川北岸工業用水道　今切第一配水支管布設替工事		
路線名等			
工事箇所	板野郡北島町中村		
図面名	No. 2　両発進立坑仮設図		
縮尺	1/50	図面番号	8 / 32
会社名			
事業者名	徳　島　県　企　業　局		

No.1 到達立坑地盤改良工図

S=1/50

平　面　図

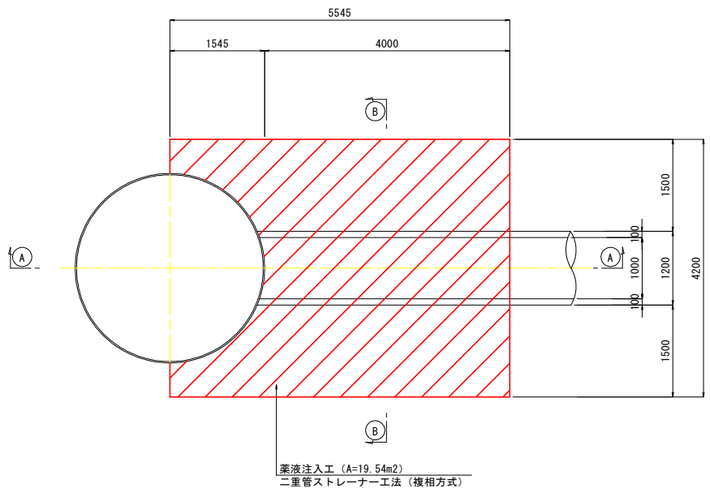

Ａ－Ａ断面

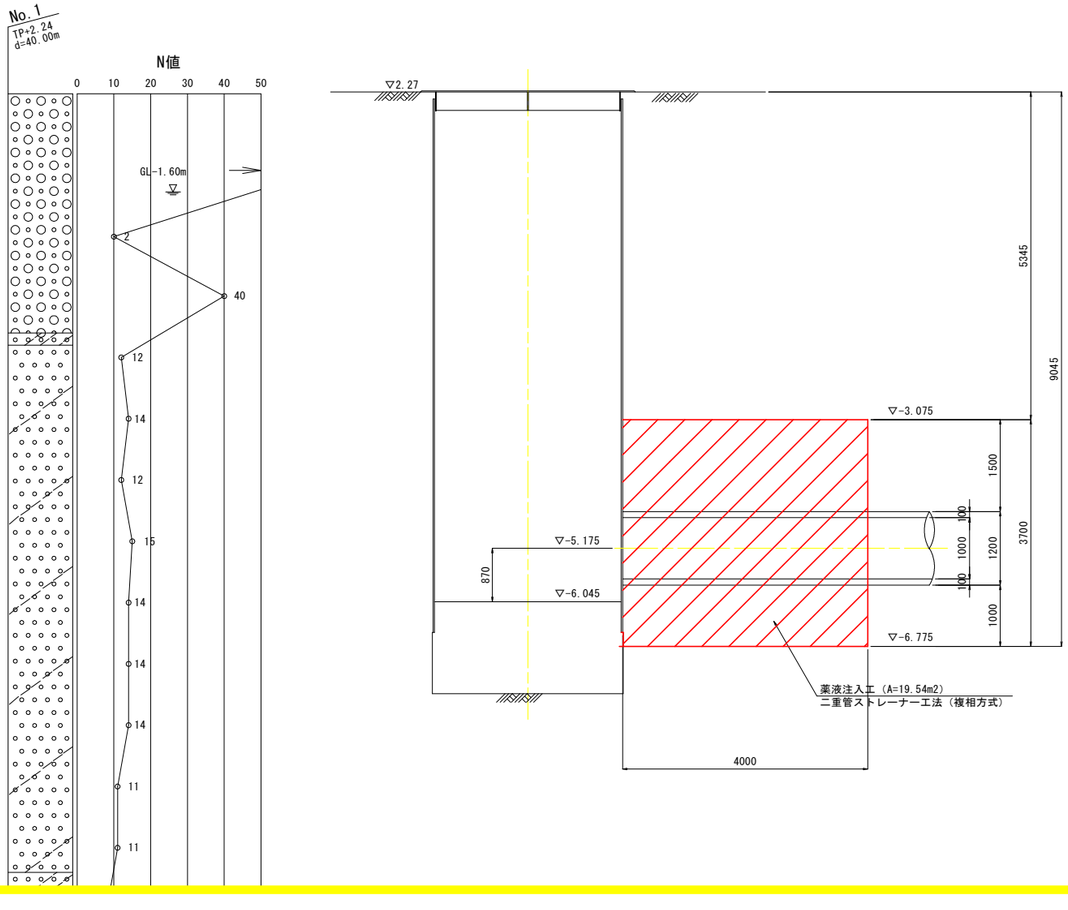

Ｂ－Ｂ断面

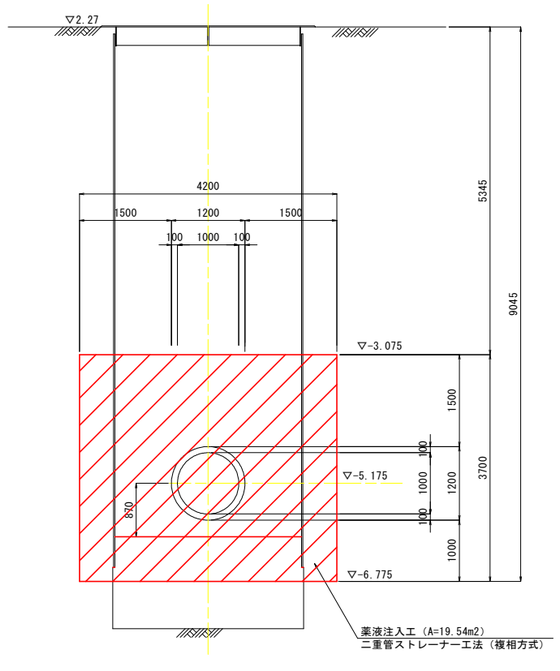

実施設計図面

工事名	Ｒ２企工　吉野川北岸工業用水道　今切第一配水支管布設替工事		
路線名等			
工事箇所	板野郡北島町中村		
図面名	No.1 到達立坑地盤改良工図		
縮尺	1/50	図面番号	9 / 32
会社名			
事業者名	徳　島　県　企　業　局		

No.2 両発進立坑地盤改良工図

S=1/50

平　面　図

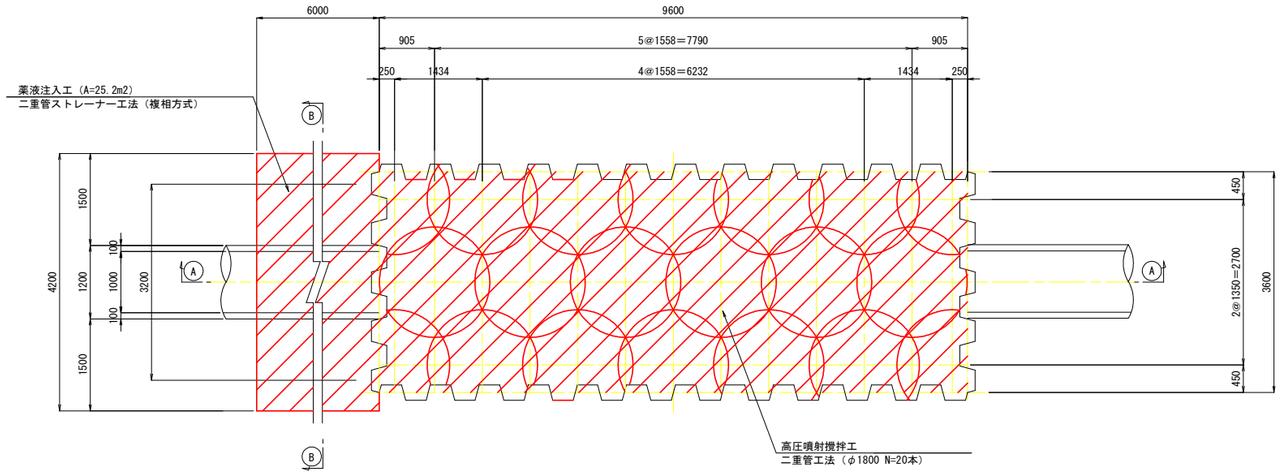

Ａ－Ａ断面

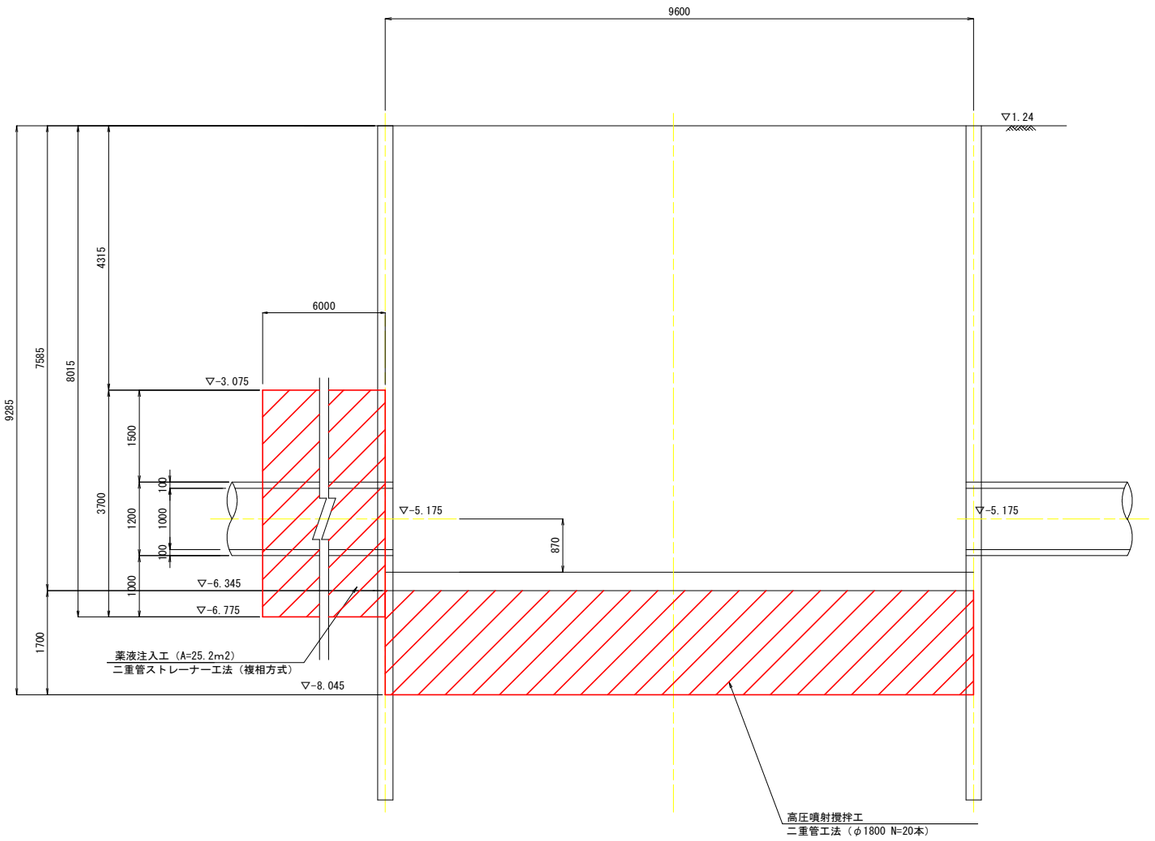

Ｂ－Ｂ断面

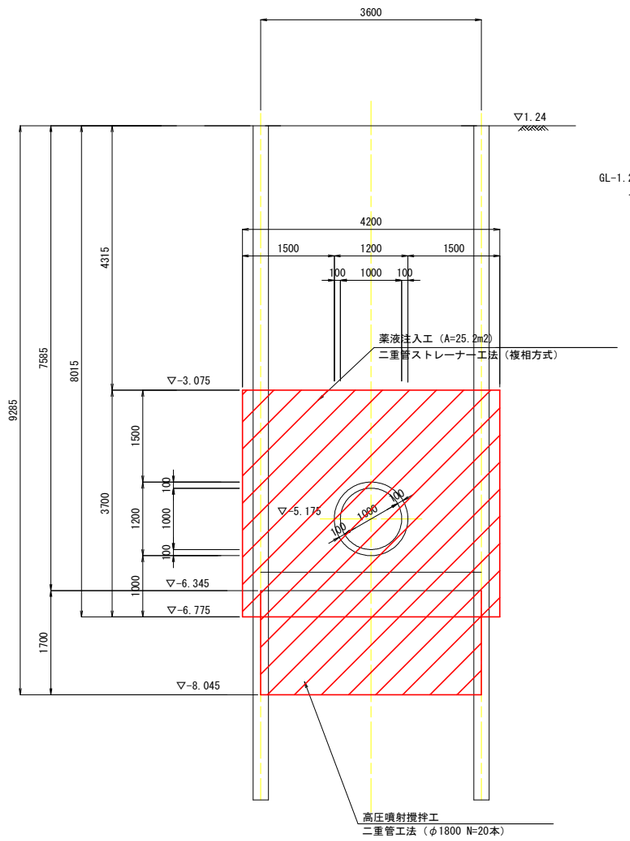

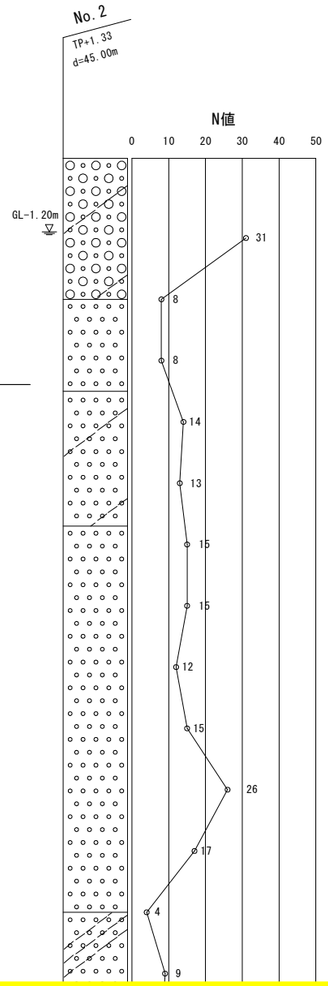

実施設計図面

工事名	R２企工　吉野川北岸工業用水道　今切第一配水支管布設替工事		
路線名等			
工事箇所	板野郡北島町中村		
図面名	No.2 両発進立坑地盤改良図		
縮尺	1/50	図面番号	10 / 32
会社名			
事業者名	徳島県企業局		

配 管 図

S=Free

（HPφ1000：ダクタイル管PN形φ700）

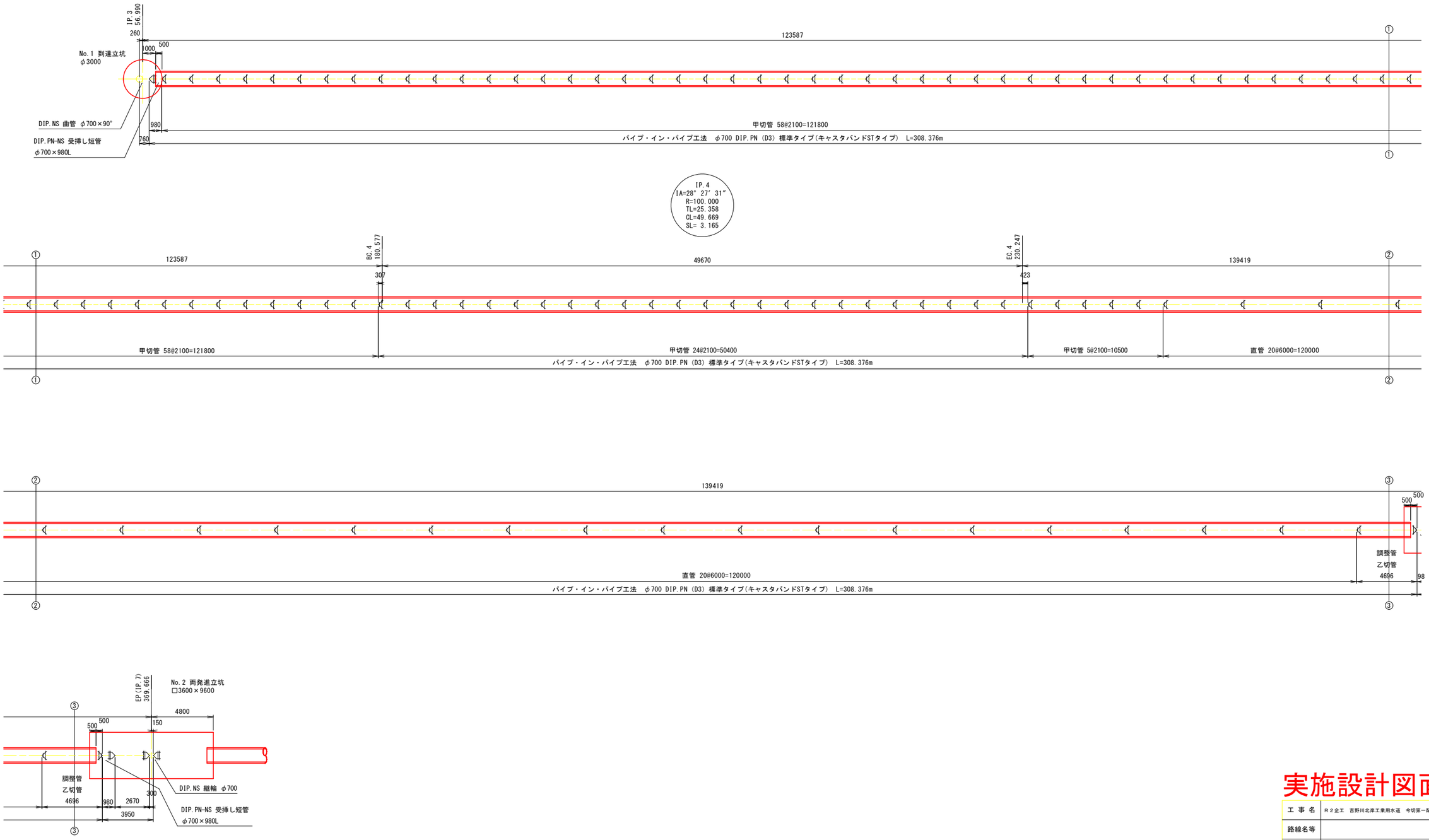

実施設計図面

工 事 名	R２企工 吉野川北岸工業用水道 今切第一配水支管布設替工事		
路線名等			
工事箇所	板野郡北島町中村		
図 面 名	配 管 図		
縮 尺	Free	図面番号	11 / 32
会 社 名			
事業者名	徳 島 県 企 業 局		

立坑管割図 S=1/50

No.1 到達進立坑

平　面　図

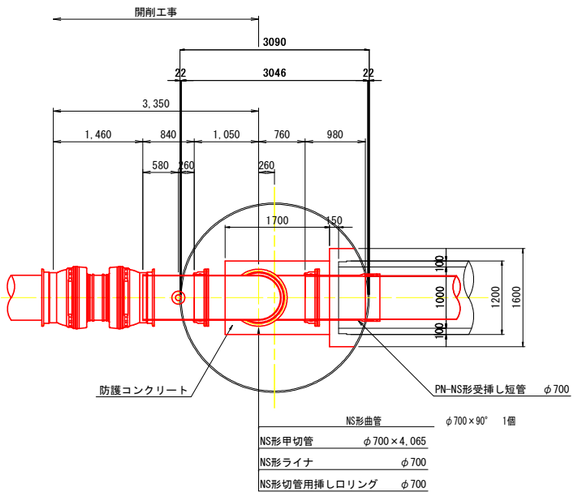

No.1到達立坑内　NS形鋳鉄管数量

管材			
NS形直管	φ700×6,000	個	1.0
NS形甲切管	φ700×4,065	個	
NS形ライナ	φ700	個	1.0
NS形切管用挿しロリング	φ700	個	1.0
NS形曲管	φ700×90°	個	1.0
ポリエチレンスリーブ	φ700×7.0m	枚	1.0
固定用ゴムバンド	φ700	個	9.0
管工			
鋳鉄管布設工(機械力)	φ700	m	6.7
NS形継手工(ライナを含む)	φ700	口	1.0
NS形継手工	φ700	口	2.0
切断・溝切り2工程	φ700(パイプ切削切断機使用)	口	1.0
ポリエチレンスリーブ被覆工	φ700	m	8.9

Ａ－Ａ断面

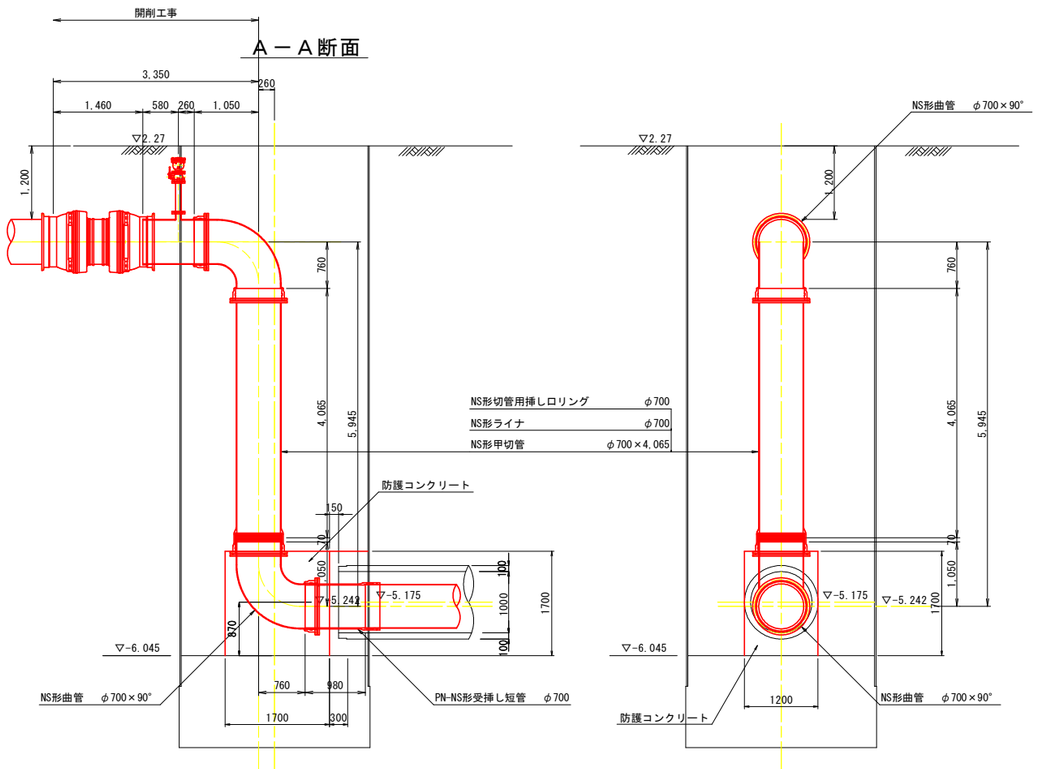

No.2 両発進立坑

平　面　図

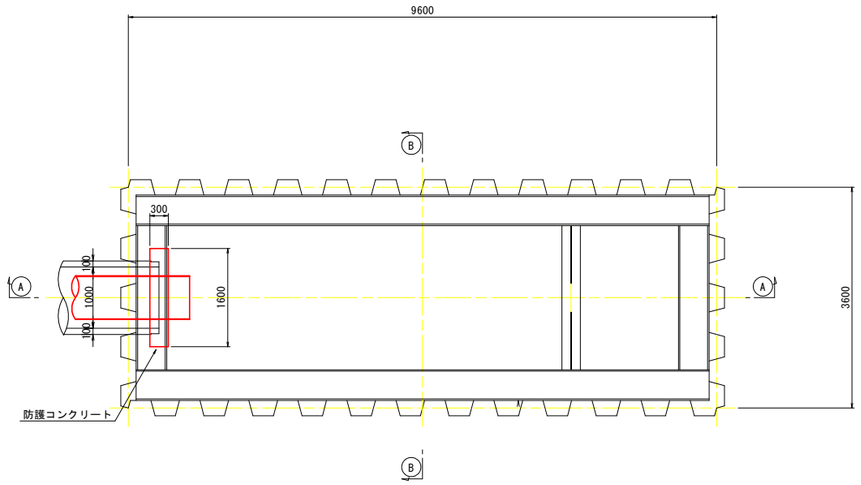

Ａ－Ａ断面

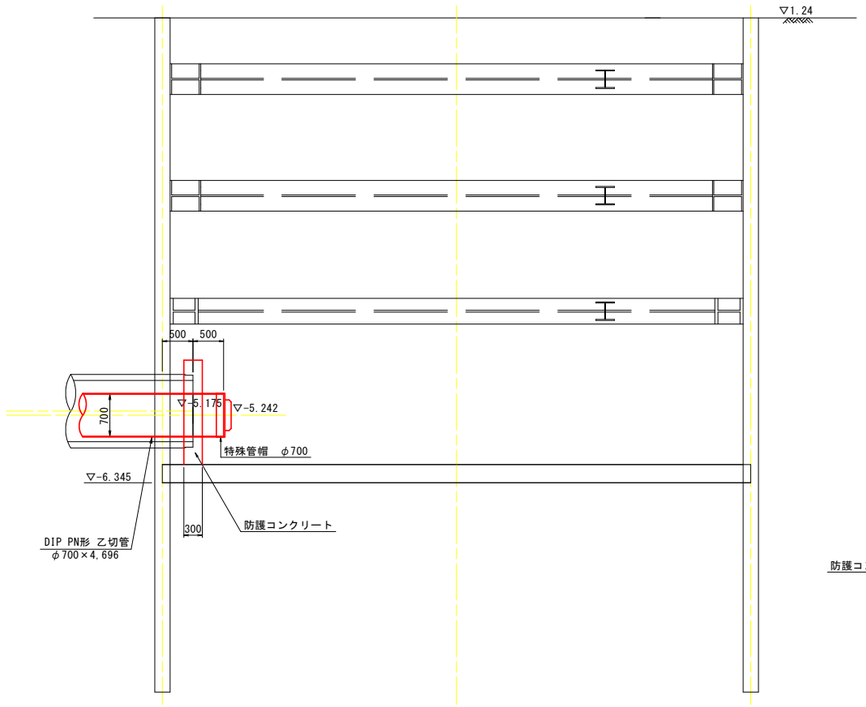

Ｂ－Ｂ断面

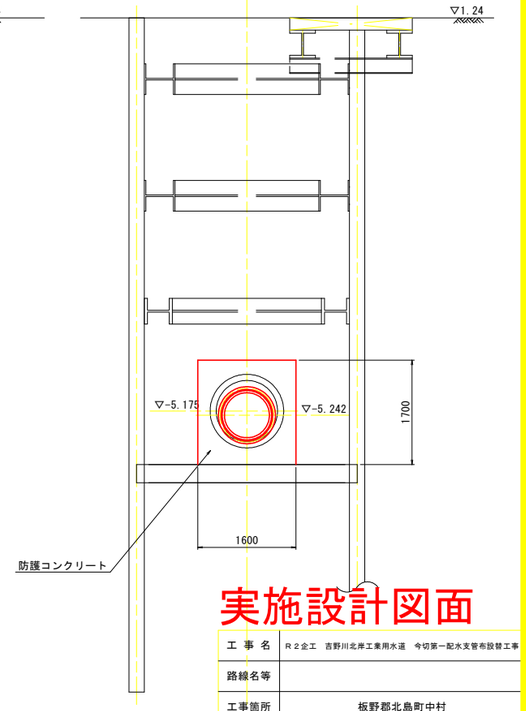

実施設計図面

工事名	R２企工　吉野川北岸工業用水道　今切第一配水支管布設替工事		
路線名等			
工事箇所	板野郡北島町中村		
図面名	立坑管割図		
縮尺	1/50	図面番号	12 / 32
会社名			
事業者名	徳　島　県　企　業　局		

No.1 到達立坑詳細図

S=1/200

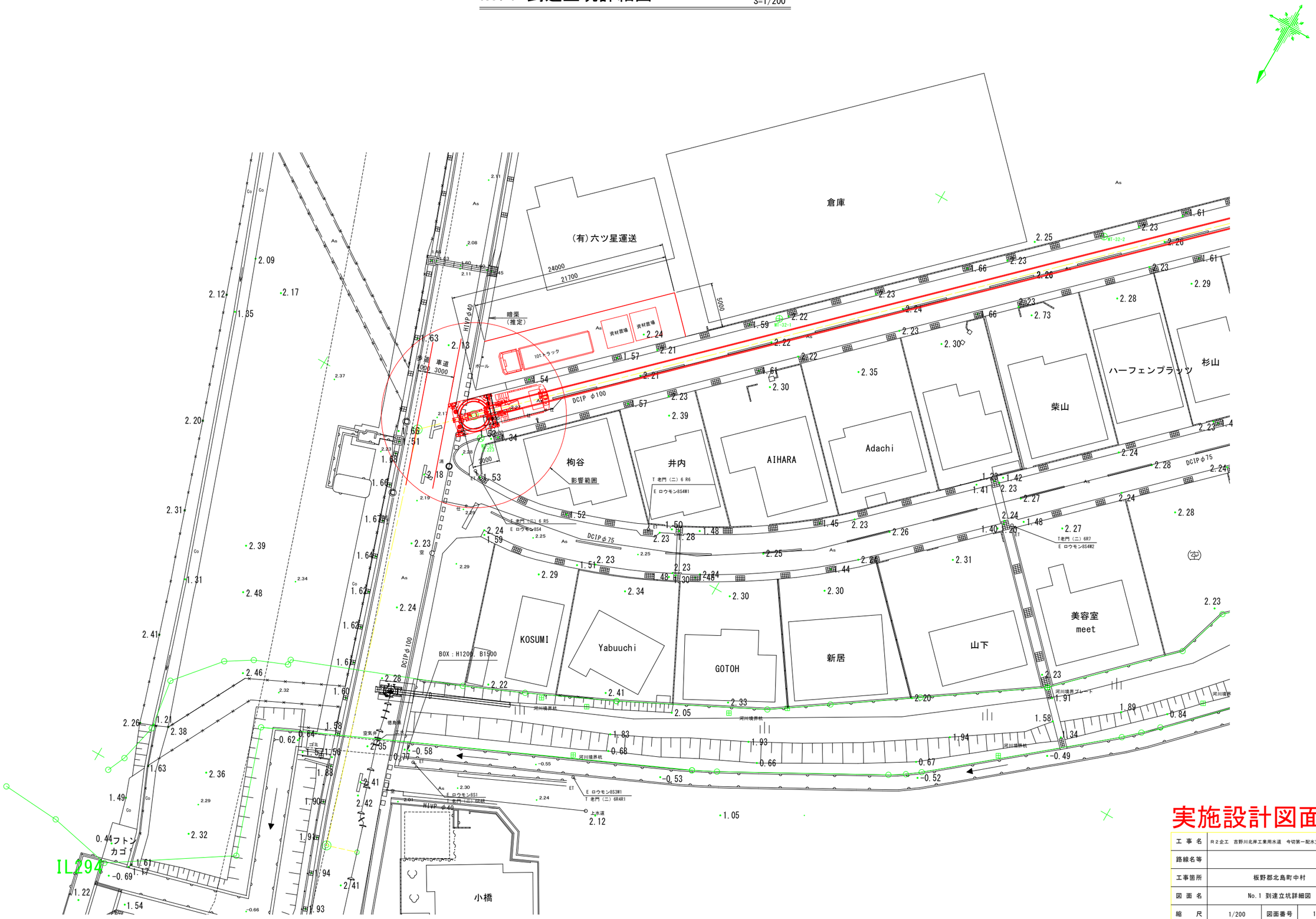

実施設計図面

工事名	R２企工　吉野川北岸工業用水道　今切第一配水支管布設替工事		
路線名等			
工事箇所	板野郡北島町中村		
図面名	No.1 到達立坑詳細図		
縮尺	1/200	図面番号	13 / 32
会社名			
事業者名	徳　島　県　企　業　局		

No. 2 両発進立坑詳細図

S=1/200

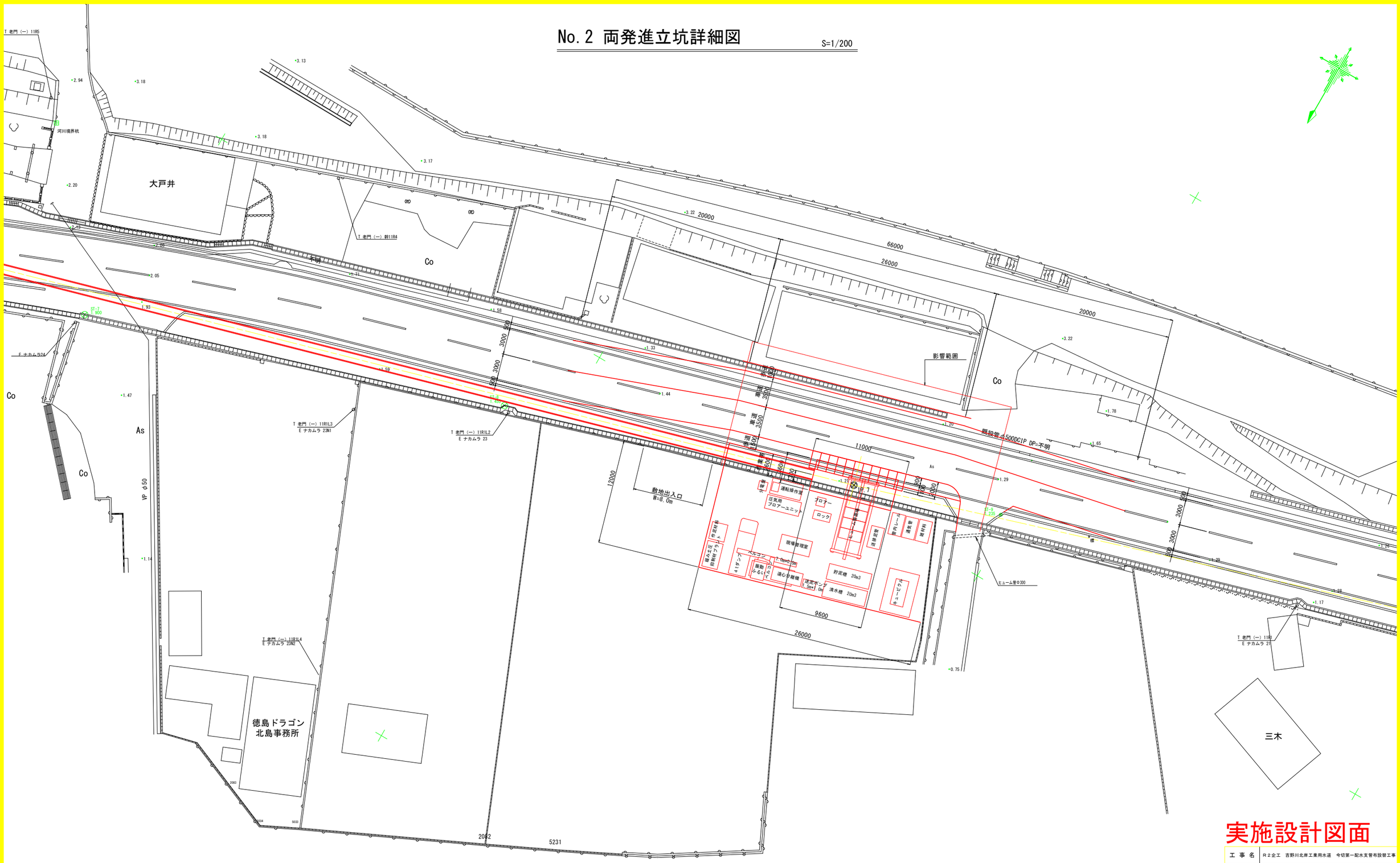

実施設計図面

工事名	R２企工　吉野川北岸工業用水道　今切第一配水支管布設替工事		
路線名等			
工事箇所	板野郡北島町中村		
図面名	No. 2 両発進立坑詳細図		
縮尺	1/200	図面番号	14 / 32
会社名			
事業者名	徳島県企業局		

配管平面図 S=1/250

（開削部・DIPφ500～φ700）

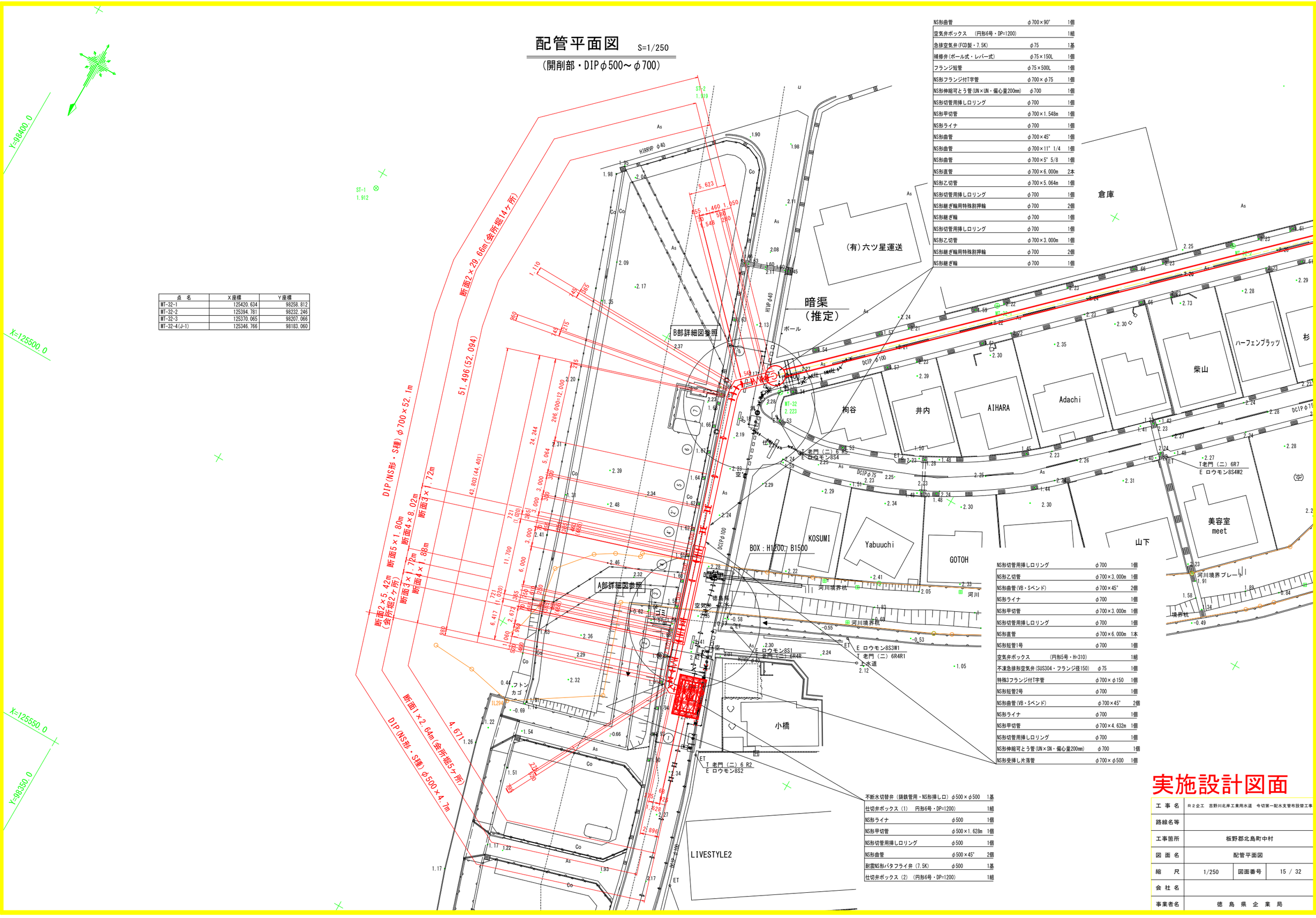

点　名	X座標	Y座標
MT-32-1	125420.634	98258.812
MT-32-2	125394.781	98232.246
MT-32-3	125370.065	98207.066
MT-32-4(J-1)	125346.766	98183.060

NS形曲管	φ700×90°	1個
空気弁ボックス　(円形6号・DP=1200)		1組
急排空気弁(FCD製・7.5K)	φ75	1基
補修弁(ボール式・レバー式)	φ75×150L	1個
フランジ短管	φ75×500L	1個
NS形フランジ付T字管	φ700×φ75	1個
NS形伸縮可とう管(UN×UN・偏心量200mm)	φ700	1個
NS形切管用挿し口リング	φ700	1個
NS形甲切管	φ700×1.548m	1個
NS形ライナ	φ700	1個
NS形曲管	φ700×45°	1個
NS形曲管	φ700×11° 1/4	1個
NS形曲管	φ700×5° 5/8	1個
NS形直管	φ700×6.000m	2本
NS形乙切管	φ700×5.064m	1個
NS形切管用挿し口リング	φ700	1個
NS形継ぎ輪用特殊割押輪	φ700	2個
NS形継ぎ輪	φ700	1個
NS形切管用挿し口リング	φ700	1個
NS形乙切管	φ700×3.000m	1個
NS形継ぎ輪用特殊割押輪	φ700	2個
NS形継ぎ輪	φ700	1個

NS形切管用挿し口リング	φ700	1個
NS形乙切管	φ700×3.000m	1個
NS形曲管(VB・Sベンド)	φ700×45°	2個
NS形ライナ	φ700	1個
NS形甲切管	φ700×3.000m	1個
NS形切管用挿し口リング	φ700	1個
NS形直管	φ700×6.000m	1本
NS形短管1号	φ700	1個
空気弁ボックス　(円形5号・H=310)		1組
不凍急排形空気弁(SUS304・フランジ径150)	φ75	1個
特殊3フランジ付T字管	φ700×φ150	1個
NS形短管2号	φ700	1個
NS形曲管(VB・Sベンド)	φ700×45°	2個
NS形ライナ	φ700	1個
NS形甲切管	φ700×4.632m	1個
NS形切管用挿し口リング	φ700	1個
NS形伸縮可とう管(UN×SN・偏心量200mm)	φ700	1個
NS形受挿し片落管	φ700×φ500	1個

不断水切替弁（鋳鉄管用・NS形挿し口）	φ500×φ500	1基
仕切弁ボックス（1）　円形6号・DP=1200）		1組
NS形ライナ	φ500	1個
NS形甲切管	φ500×1.628m	1個
NS形切管用挿し口リング	φ500	1個
NS形曲管	φ500×45°	2個
耐震NS形バタフライ弁（7.5K）	φ500	1基
仕切弁ボックス（2）（円形6号・DP=1200）		1組

実施設計図面

工事名	R２企工　吉野川北岸工業用水道　今切第一配水支管布設替工事		
路線名等			
工事箇所	板野郡北島町中村		
図面名	配管平面図		
縮尺	1/250	図面番号	15 / 32
会社名			
事業者名	徳　島　県　企　業　局		

不断水切替弁構造図

S=1/50

(DIPφ500×φ500)

平 面 図

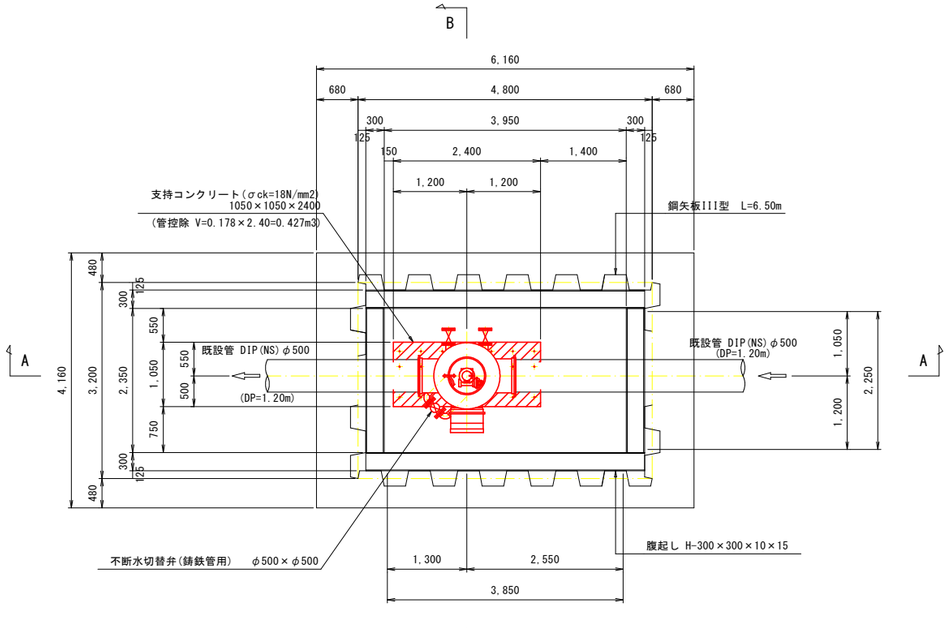

B-B 断 面 図

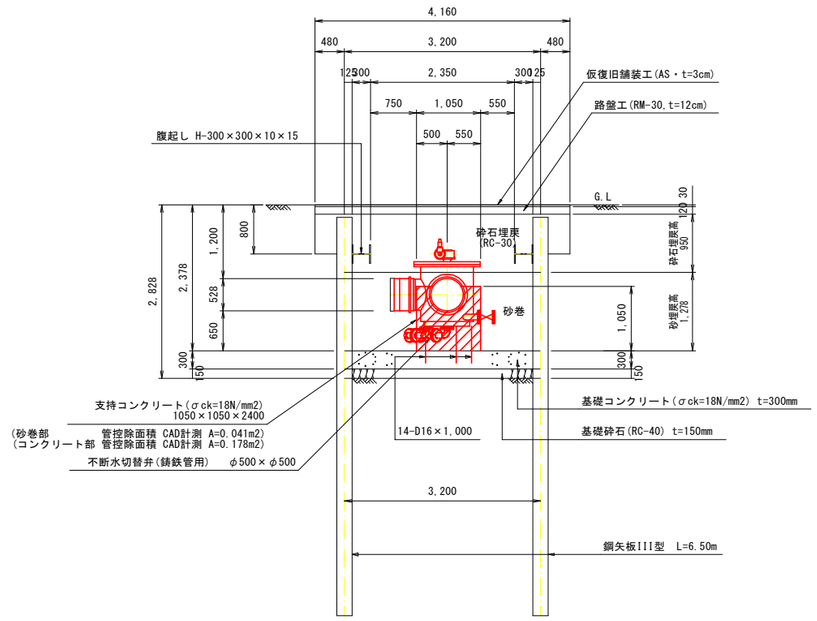

A-A 断 面 図

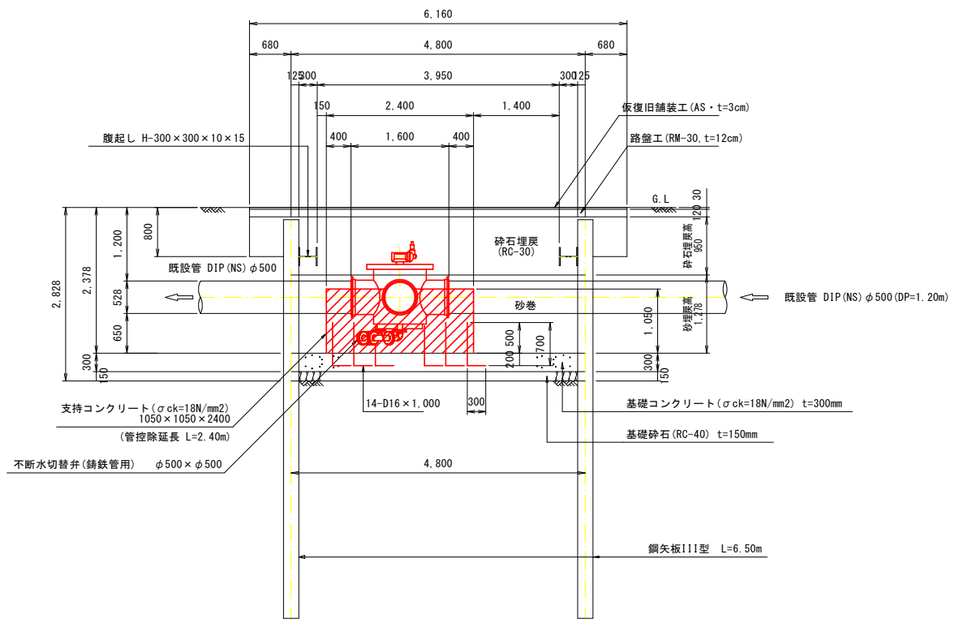

支持コンクリート数量表

(1.0式当り)

工 種	名 称	規 格	計 算 式	単位	数 量
支持コンクリート	コンクリート	σck=18N/mm2	1.050×1.050×2.400-0.178×2.400	m3	2.219
	型枠	無筋構造物	1.050×1.050×2+1.050×2.400×2-0.178×2	m2	6.889
	鉄筋(SD345)	D16	14×1.56×1.000	kg	21.840
基礎工	コンクリート	σck=18N/mm2	3.200×4.800×0.300	m3	4.608
	基礎砕石	RC-40,t=150mm	3.200×4.800	m2	15.360

実施設計図面

工 事 名	R２企工 吉野川北岸工業用水道 今切第一配水支管布設替工事		
路線名等			
工事箇所	板野郡北島町中村		
図 面 名	不断水切替弁構造図		
縮 尺	1/50	図面番号	16 / 32
会 社 名			
事業者名	徳 島 県 企 業 局		

不断水切替弁仮設図 S=1/50

(DIPφ500×φ500)

平 面 図

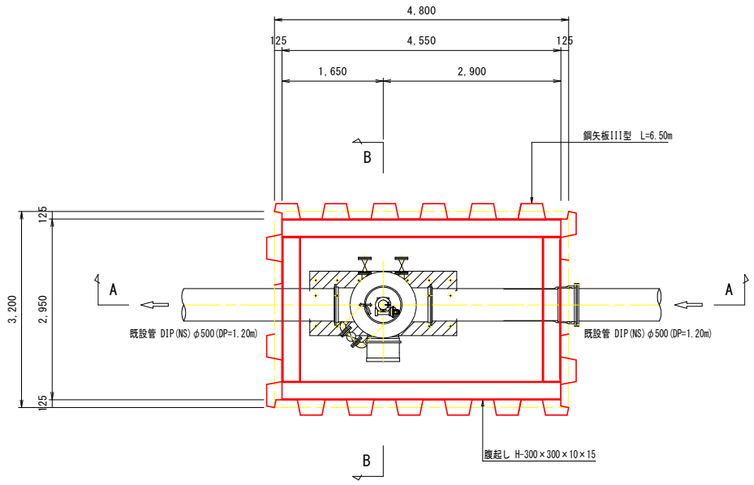

路面覆工図

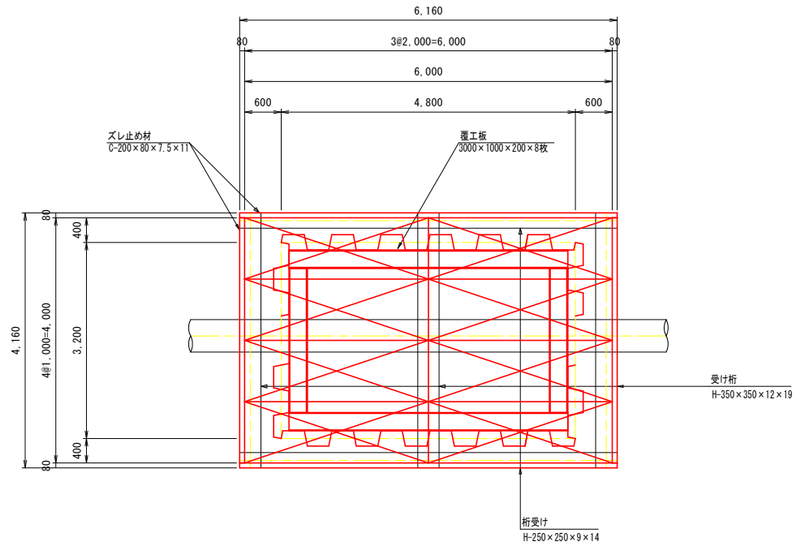

A-A 断 面 図

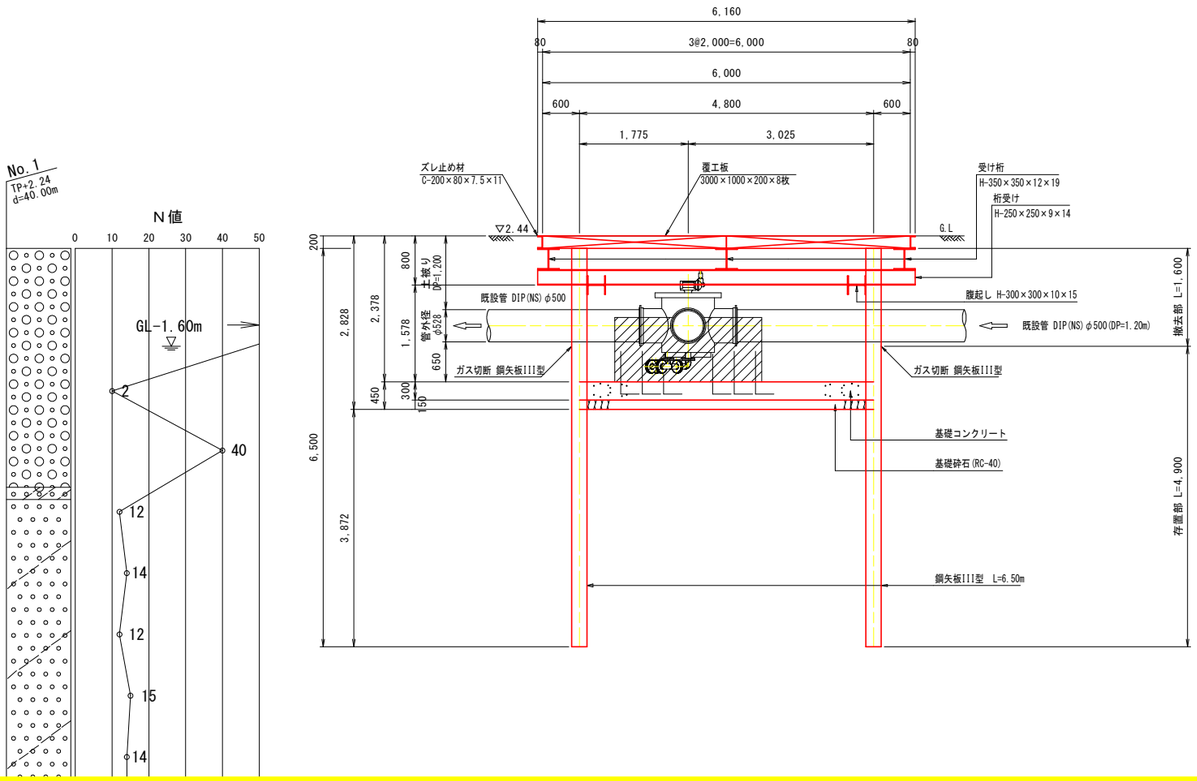

B-B 断 面 図

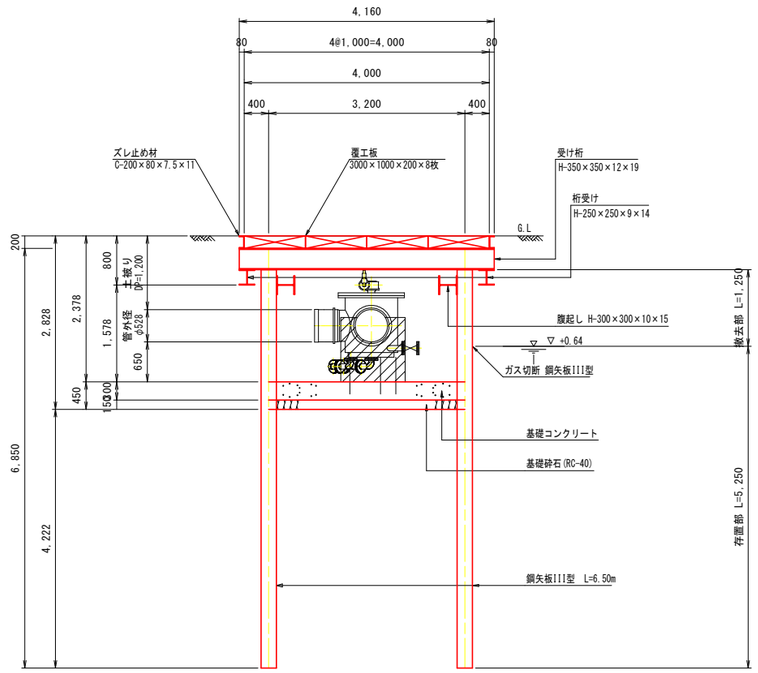

実施設計図面

工 事 名	R２企工 吉野川北岸工業用水道 今切第一配水支管布設替工事		
路線名等			
工事箇所	板野郡北島町中村		
図 面 名	不断水切替弁仮設図		
縮 尺	1/50	図面番号	17 / 32
会 社 名			
事業者名	徳 島 県 企 業 局		

不断水切替弁地盤改良図 S=1/50

(DIPφ500×φ500)

平 面 図

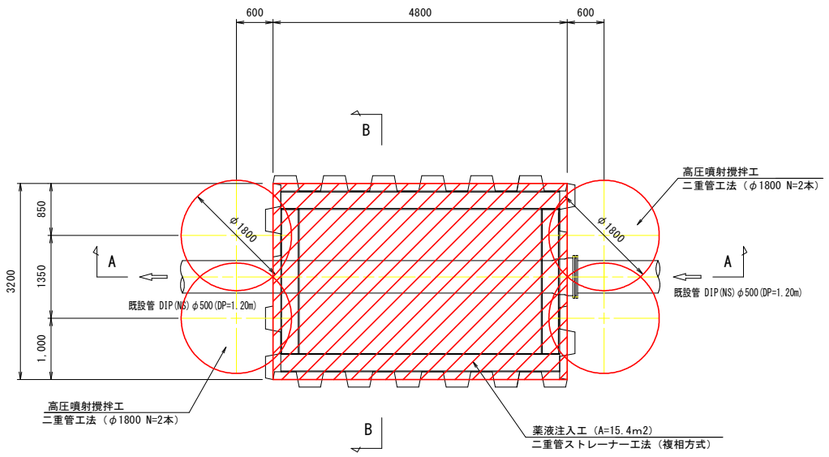

B-B 断 面 図

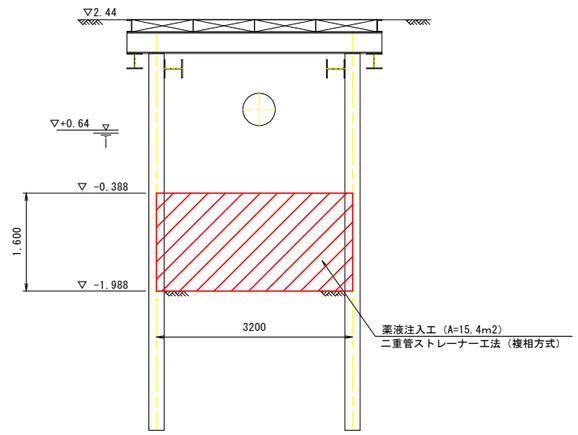

A-A 断 面 図

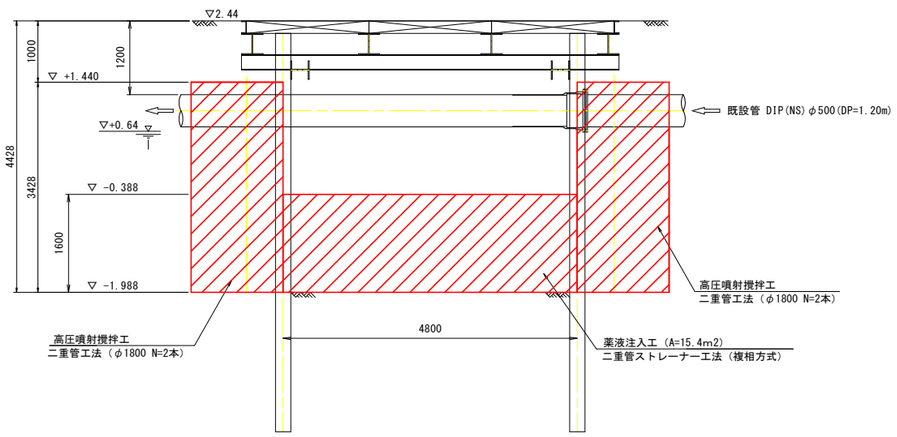

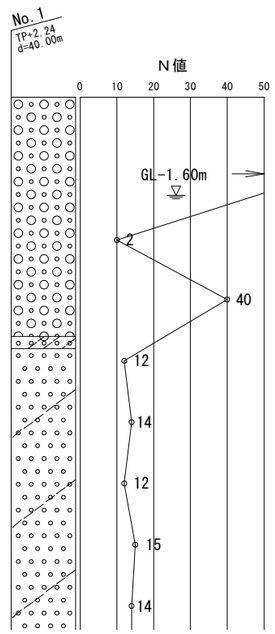

実施設計図面

工 事 名	R２企工 吉野川北岸工業用水道 今切第一配水支管布設替工事		
路線名等			
工事箇所	板野郡北島町中村		
図 面 名	不断水切替弁地盤改良図		
縮 尺	1/50	図面番号	18 / 32
会 社 名			
事業者名	徳 島 県 企 業 局		

A部詳細図 S=1/100

平面図

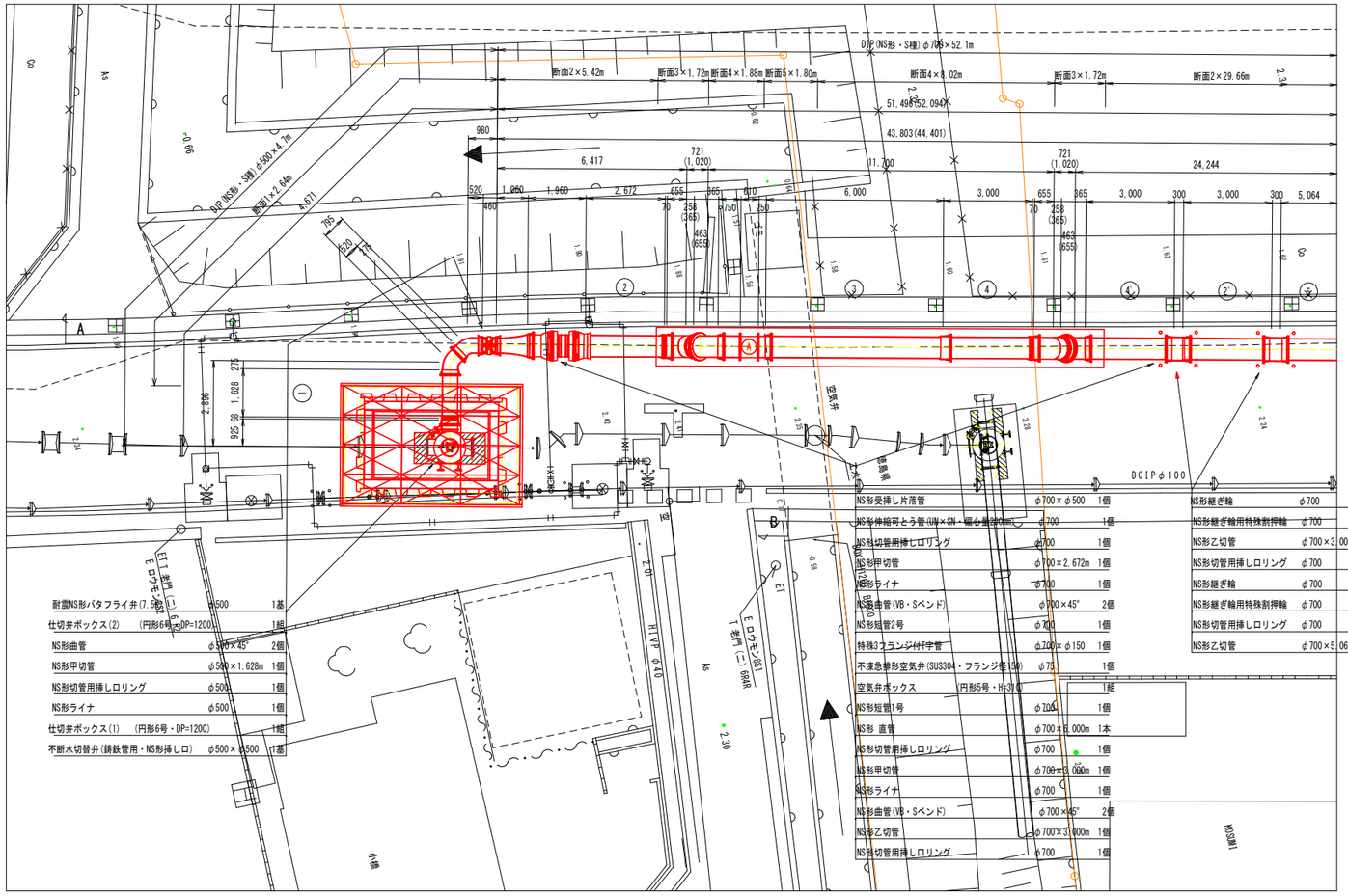

B-B断面

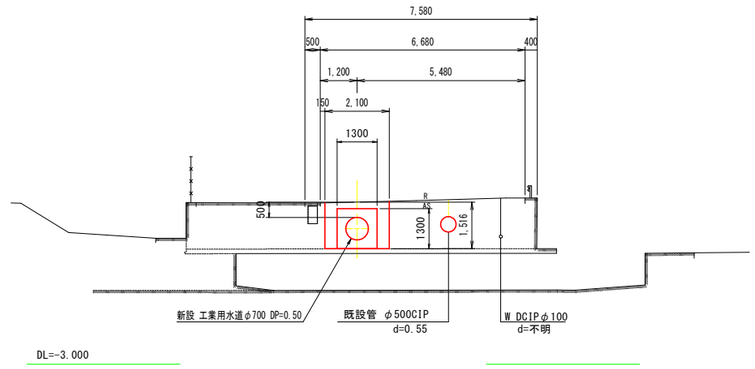

防護コンクリート断面図 S=1/30

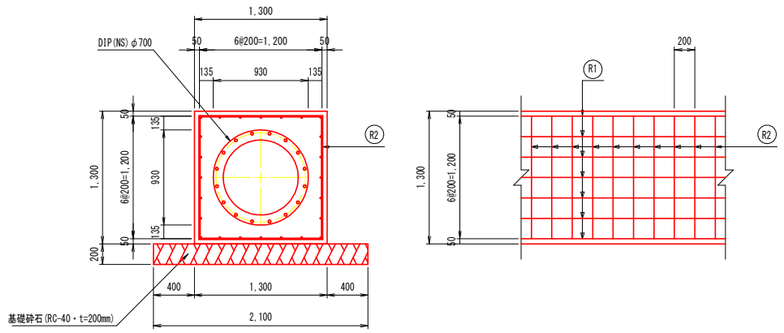

A-A断面

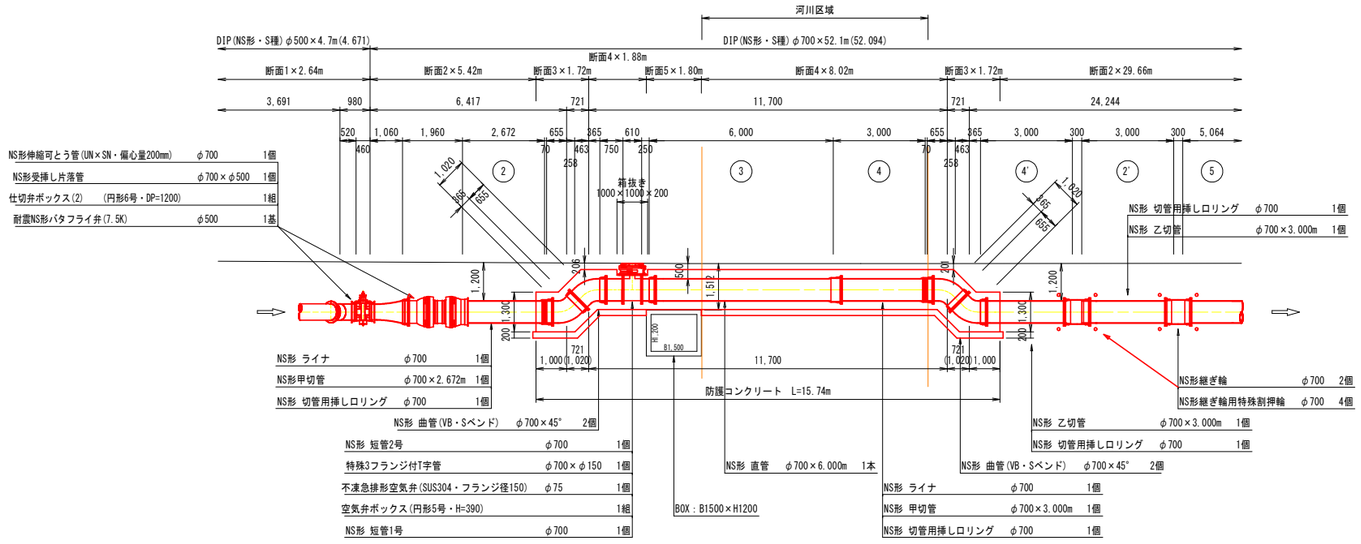

防護コンクリート数量表

(10.0m当り)

工 種	名 称	規 格	計 算 式	単位	数 量
防護コンクリート	コンクリート	σck=18N/mm2	1.300×1.300×10.000-0.733^2×π/4×10.000	m3	12.680
	型枠	無筋構造物	1.300×10.000×2	m2	26.000
	鉄筋(SD345)	(R1) D13	24×0.995×10.000	kg	238.800
		(R2) D13	100×0.995×2.900	kg	288.550
		計 D16以下		kg	527.350
	基礎砕石	RC-40,t=200mm	2.100×10.000	m2	21.000
付帯工	ボイド	φ500	L=300	個	1.0

鉄筋組立・加工図

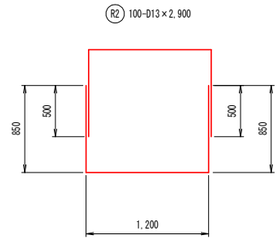

実施設計図面

工事名	R２企工 吉野川北岸工業用水道 今切第一配水支管布設替工事		
路線名等			
工事箇所	板野郡北島町中村		
図面名	A部詳細図		
縮尺	図示	図面番号	19 / 32
会社名			
事業者名	徳 島 県 企 業 局		

B部詳細図 S=1/100

平面図

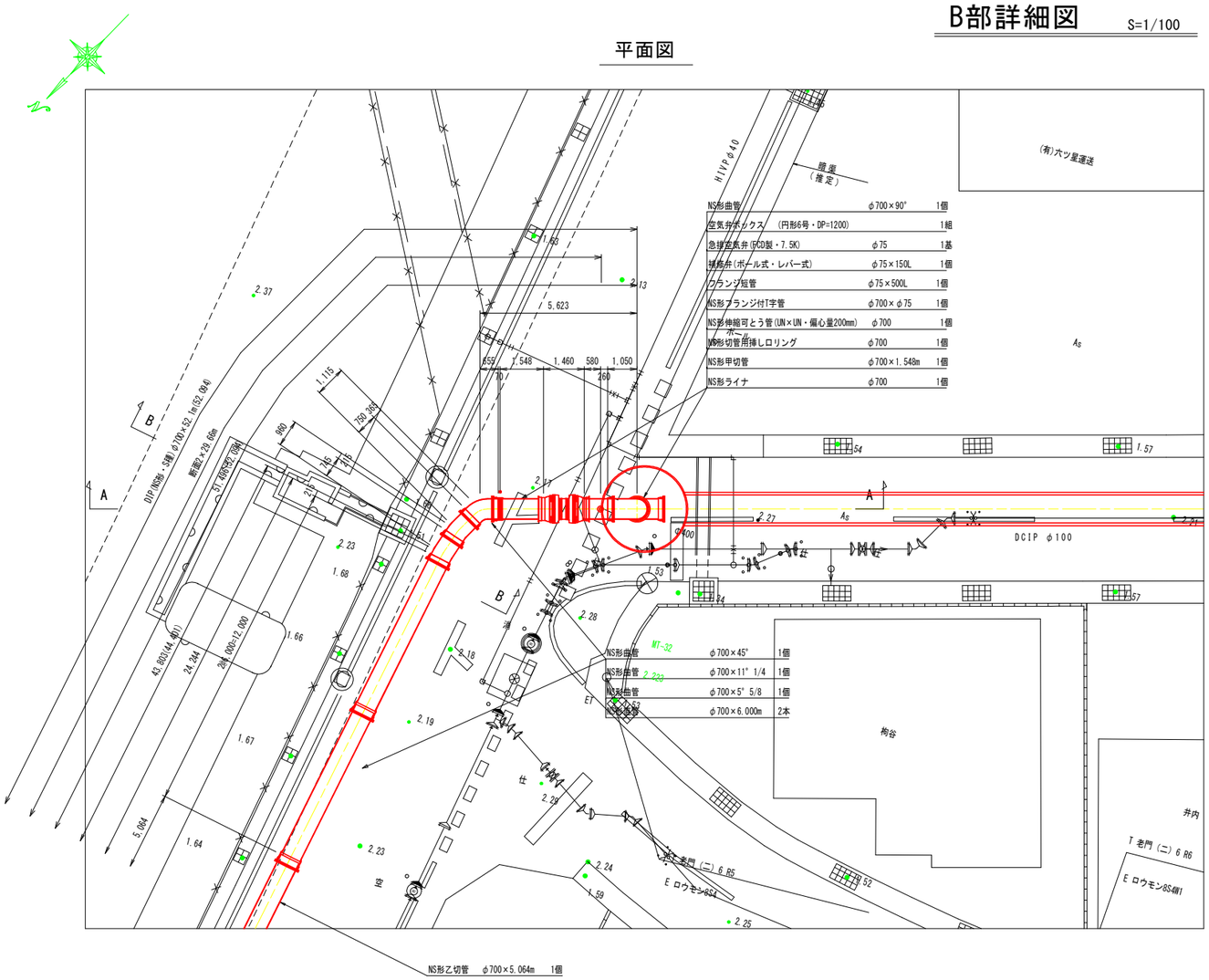

A-A断面

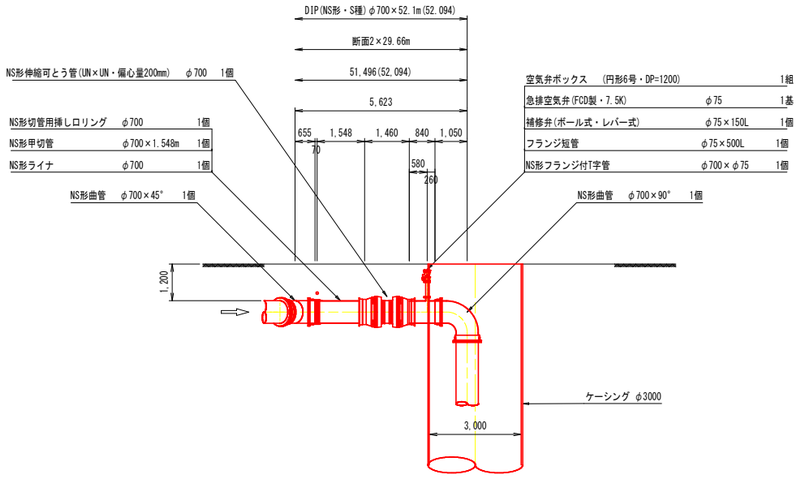

B-B断面

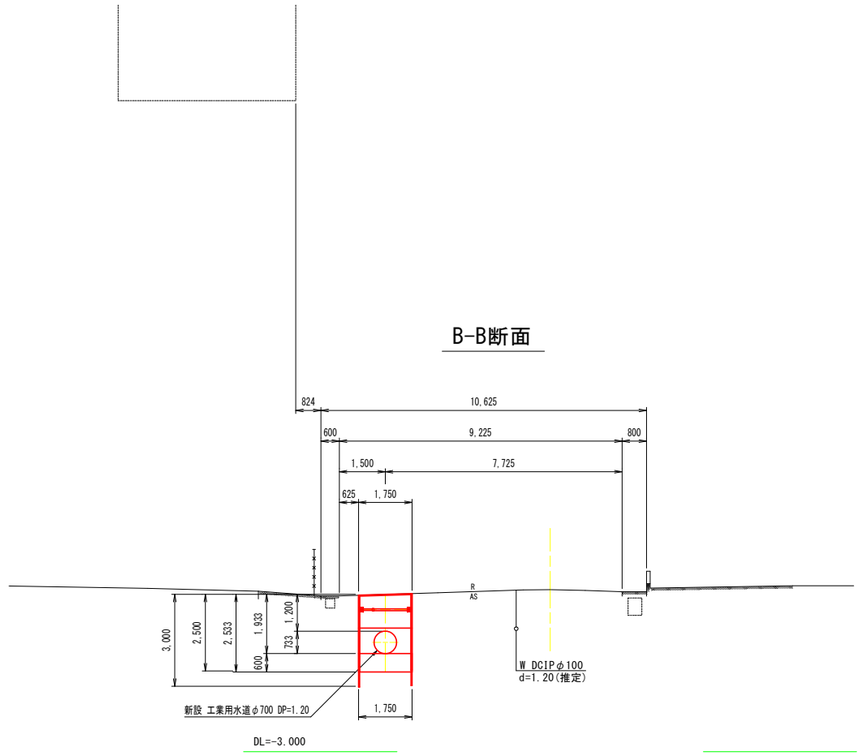

実施設計図面

工事名	R２企工 吉野川北岸工業用水道 今切第一配水支管布設替工事		
路線名等			
工事箇所	板野郡北島町中村		
図面名	B部詳細図		
縮尺	1/100	図面番号	20 / 32
会社名			
事業者名	徳島県企業局		

弁室工標準図　S=1/30

仕切弁室工

断面図

DCIPφ500/土被り 1,200

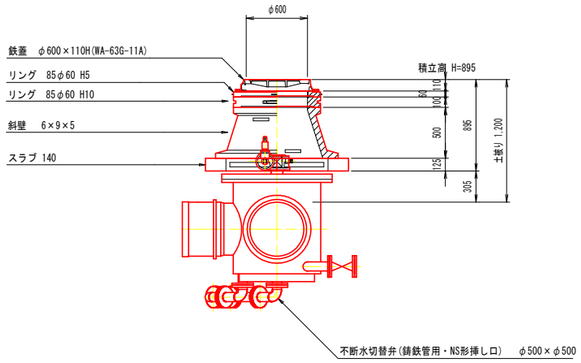

仕切弁室工

断面図

DCIPφ500/土被り 1,200

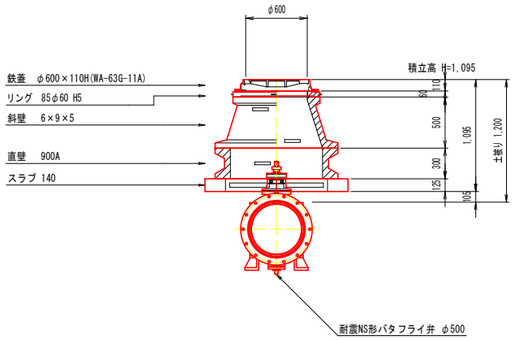

空気弁室工

断面図

DCIPφ700/土被り 500

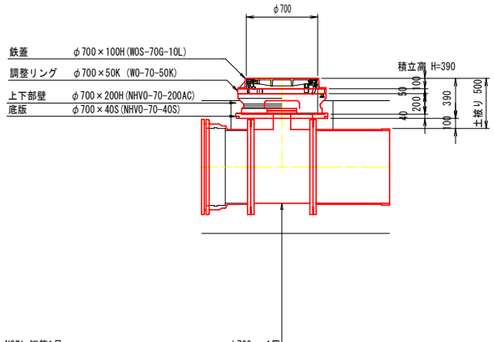

NS形 短管1号	φ700	1個
特殊3フランジ付T字管	φ700×φ150	1個
不凍急排形空気弁(SUS304・フランジ径150)	φ75	1個
空気弁ボックス(円形5号・H=310)		1組
NS形 短管2号	φ700	1個

空気弁室工

断面図

DCIPφ700/土被り 1,200

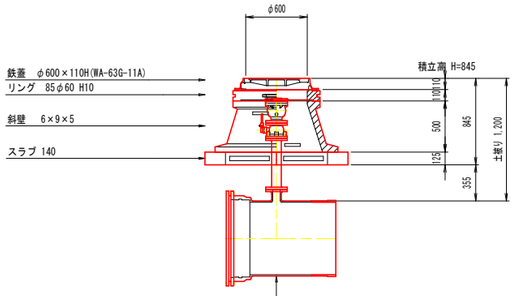

水道用急速空気弁	φ75	1個
補修弁(ボール弁・レバー式,7.5K)	φ75×150L	1個
フランジ短管(7.5K)	φ750×500L	1個
NS形 フランジ付T字管	φ700×φ75	1個

実施設計図面

工事名	R２企工　吉野川北岸工業用水道　今切第一配水支管布設替工事		
路線名等			
工事箇所	板野郡北島町中村		
図面名	弁室工標準図		
縮尺	1/30	図面番号	21 / 32
会社名			
事業者名	徳　島　県　企　業　局		

土工断面標準図　S=1/30

断面1

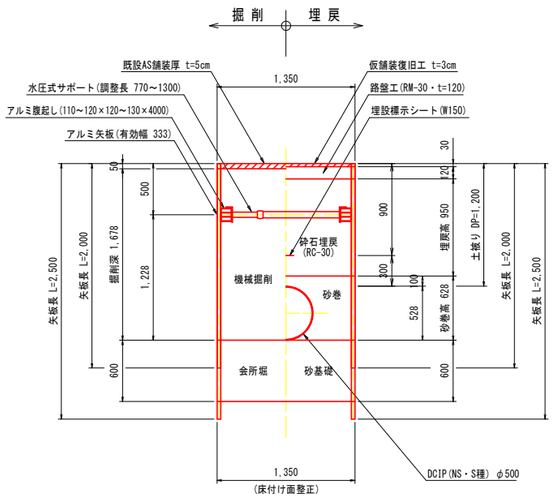

断面2

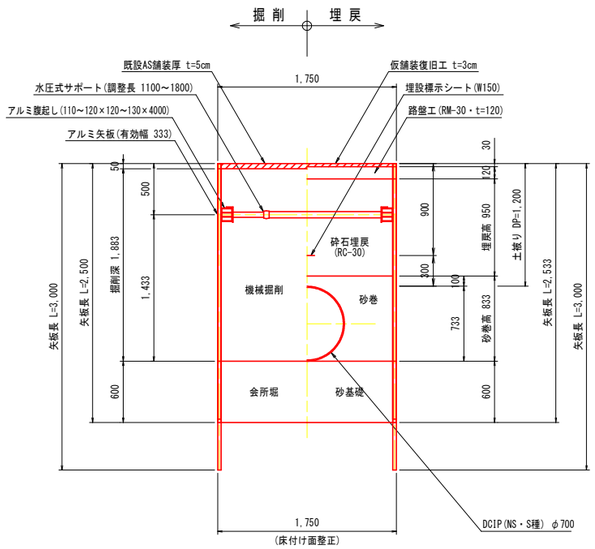

断面3

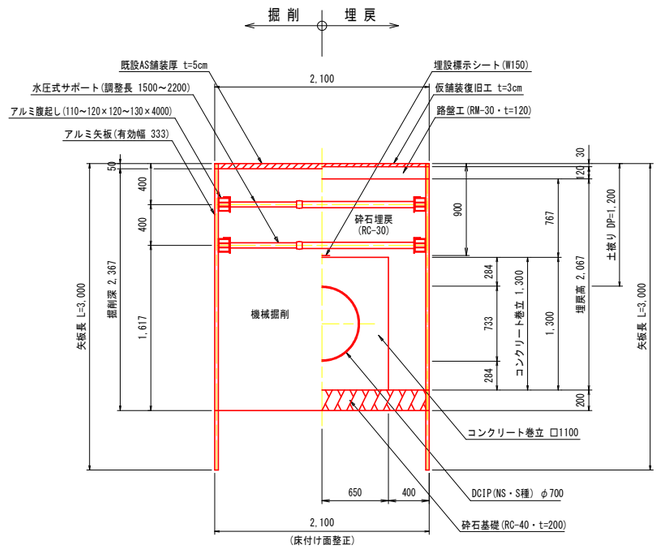

断面4

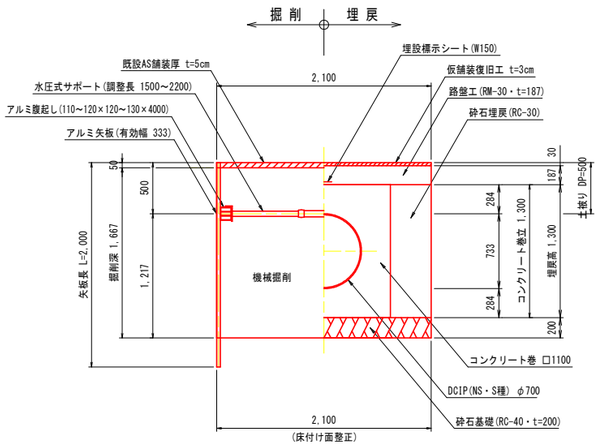

※　基礎砕石完了後、アルミ矢板撤去。但し、地山の状況を確認し監督員と協議すること。

断面5

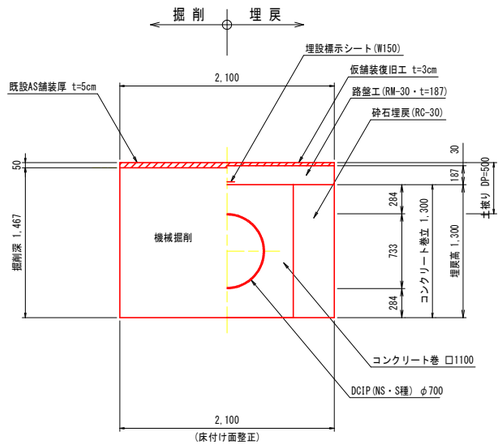

※　アルミ矢板の設置は、地山の状況を確認し監督員と協議すること。

実施設計図面

工 事 名	R２企工　吉野川北岸工業用水道　今切第一配水支管布設替工事		
路線名等			
工事箇所	板野郡北島町中村		
図 面 名	土工断面標準図		
縮　　尺	1/30	図面番号	22 / 32
会 社 名			
事業者名	徳　島　県　企　業　局		

土留工設置標準図　S=1/50

（アルミ矢板）

平　面　図

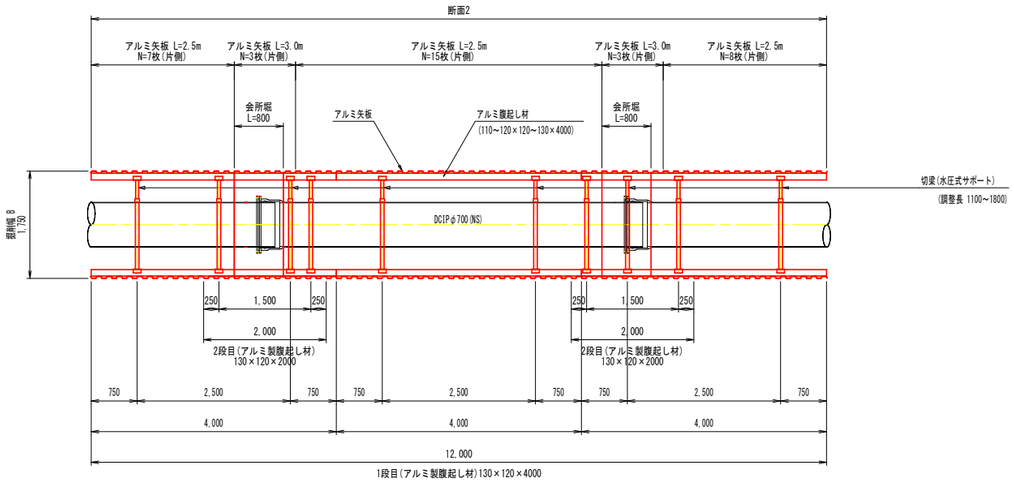

アルミ矢板標準図（参考）

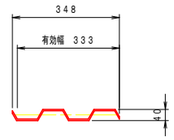

※ NAWS－2．0～4．0（参考）

規格性能（アルミ矢板）　（参考）

矢板1枚につき	壁面1㎡につき
5．0 kg／m	15．0 kg／m

仕様（アルミ矢板）　（参考）

型　式	長　さ	重　量
NAWS-2.0	2.0 m	10.0kg/枚
NAWS-2.5	2.5 m	12.5kg/枚
NAWS-3.0	3.0 m	15.0kg/枚

アルミ製腹起し標準図（参考）

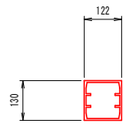

軽量金属支保工材料表　（100m、1段当り）

腹起し材長さ4m	腹起し材	50.0本
	切梁材	50.0本

仕様（アルミ腹起し）　（参考）

型　式	重　量
130×120×4000	33.0kg/本
130×120×2000	17.0kg/本

仕様（水圧式サポート）　（参考）

型　式	適応切梁幅	重　量
N85-140WS	850～1400	11.0kg/本
N132-223WS	1320～2230	14.0kg/本

断　面　図　1

H≦2.0m(1段支保)

標準部

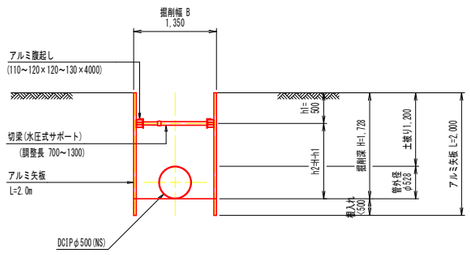

断　面　図　1

2.0m<H<3.5m(2段支保)

会所堀

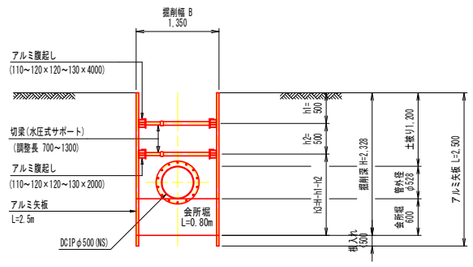

断　面　図　2

H≦2.0m(1段支保)

標準部

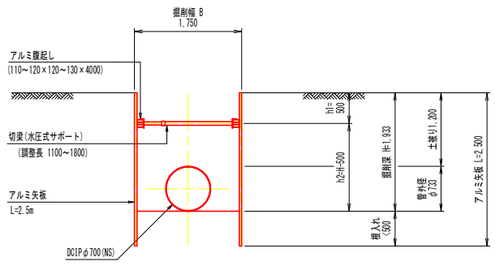

断　面　図　2

2.0m<H<3.5m

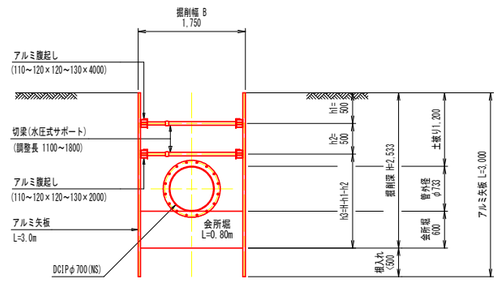

断　面　図　3

2.0m<H<3.5m(2段支保)

コンクリート巻立て

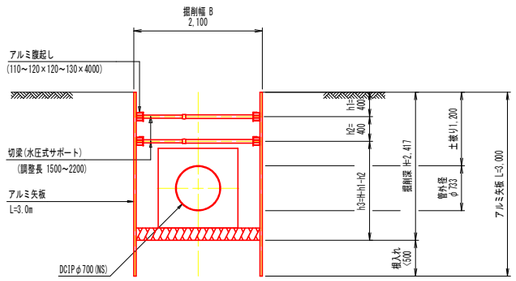

断　面　図　4

H≦2.0m(1段支保)

コンクリート巻立て

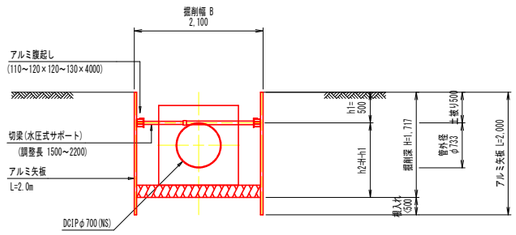

※　基礎砕石完了後、アルミ矢板撤去。但し、地山の状況を確認し監督員と協議すること。

実施設計図面

工事名	R２企工　吉野川北岸工業用水道　今切第一配水支管布設替工事		
路線名等			
工事箇所	板野郡北島町中村		
図面名	土留工設置標準図		
縮尺	1/50	図面番号	23 / 32
会社名			
事業者名	徳　島　県　企　業　局		

水道管移設平面図

S=1:250

（水道移設工）

点　名	X座標	Y座標
MT-32-1	125420.634	98258.812
MT-32-2	125394.781	98232.246
MT-32-3	125370.065	98207.066
MT-32-4(J-1)	125346.766	98183.060

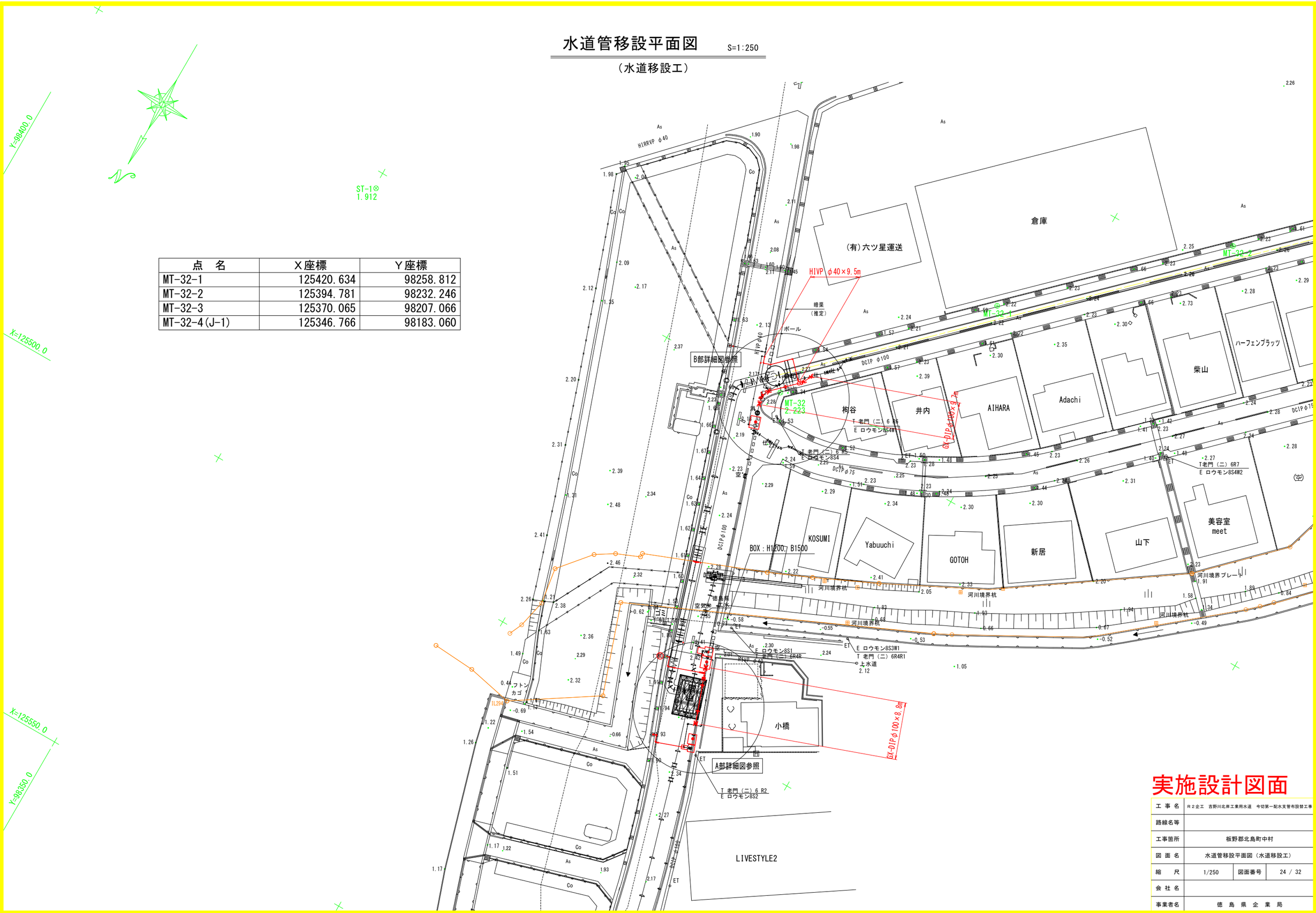

実施設計図面

工事名	R２企工　吉野川北岸工業用水道　今切第一配水支管布設替工事		
路線名等			
工事箇所	板野郡北島町中村		
図面名	水道管移設平面図（水道移設工）		
縮尺	1/250	図面番号	24 / 32
会社名			
事業者名	徳　島　県　企　業　局		

水道管仮設平面図　S=1:250

（水道移設工）

点　名	X座標	Y座標
MT-32-1	125420.634	98258.812
MT-32-2	125394.781	98232.246
MT-32-3	125370.065	98207.066
MT-32-4(J-1)	125346.766	98183.060

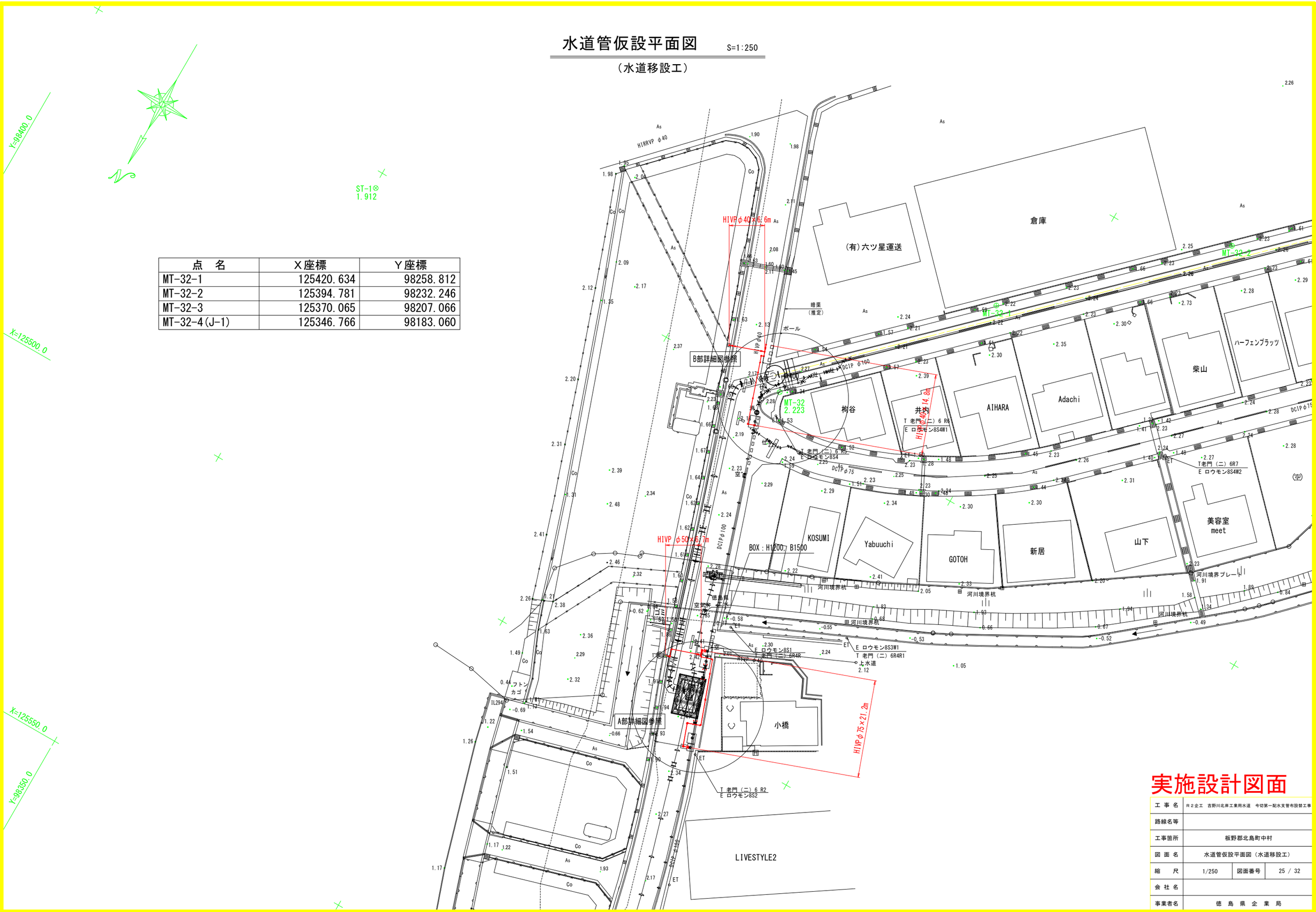

実施設計図面

工事名	R２企工　吉野川北岸工業用水道　今切第一配水支管布設替工事		
路線名等			
工事箇所	板野郡北島町中村		
図面名	水道管仮設平面図（水道移設工）		
縮尺	1/250	図面番号	25 / 32
会社名			
事業者名	徳　島　県　企　業　局		

A部詳細図　S=1/100

（水道移設工）

仮排泥管材料

サドル分水栓(CIP用)	φ100×φ50	1個
密着コア	φ50	1個
止水栓ユニオン(GN付)	φ50	1個
HIエルボ	φ50×90°	2個
HIVP切管(鉛直配管)	φ50×0.60m	1個
HIVP切管	φ50×0.20m	1個
メタル入りバルブソケット	φ50	2個
青銅製仕切弁(10K)	φ50	1基
仮設用止水栓鉄蓋(DP=600)	φ50用	1組
HIVP直管	φ50×4.00m	1本
HIソケット	φ50	1個
HIVP切管	φ50×1.00m	1個
HIエルボ	φ50×90°	1個
HIVP切管	φ50×1.45m	1個
HIエルボ	φ50×90°	2個
HIVP切管(鉛直配管)	φ50×0.40m	1個
HIVP切管	φ50×0.50m	1個
コンクリート削孔	φ100×0.15m	1孔

※1　洗管完了後は、排泥管を撤去し閉栓キャップφ50を設置。
※2　撤去後のコンクリート削孔痕は、モルタルで補修すること。

本設配管平面図

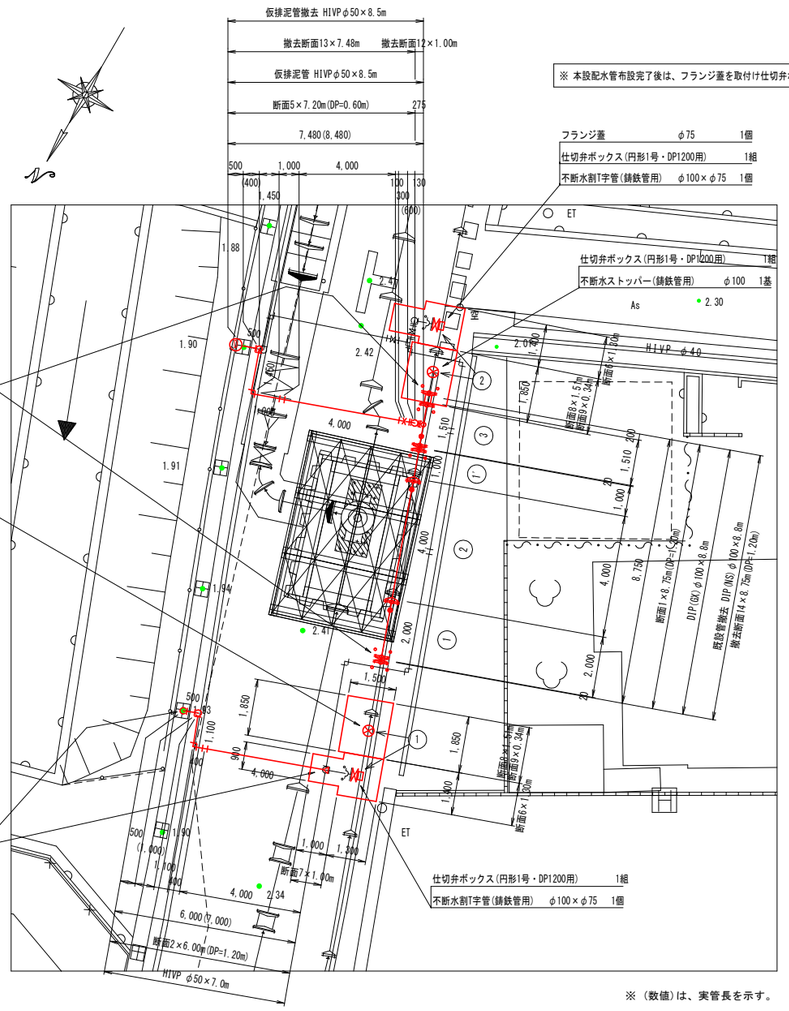

GX形 G-Linkセット	φ100	2組
GX形 継ぎ輪	φ100	1個
GX形 乙切管	φ100×1.510m	1個
GX形 接合セット	φ100	1組
GX形 両受短管	φ100	1個
GX形 G-Linkセット	φ100	1組
GX形 甲切管	φ100×1.000m	1個
GX形 直管	φ100×4.000m	1本
GX形 乙切管	φ100×2.000m	1個
GX形 両受短管	φ100	1個
GX形 G-Linkセット	φ100	2組

(排泥管材料)

コンクリート削孔	φ100×0.15m	1孔
HIVP 切管	φ50×0.500m	1個
HIVP 切管(鉛直配管)	φ50×1.000m	1個
HI エルボ	φ50×90°	2個
HIVP 切管	φ50×1.100m	1個
HI エルボ	φ50×90°	1個
HIVP 切管	φ50×0.400m	1個
HI ソケット	φ50	1個
HIVP 直管	φ50×4.000m	1本
HI 径違いソケット	φ75×φ50	1個

※（数値）は、実管長を示す。

仮設配管平面図

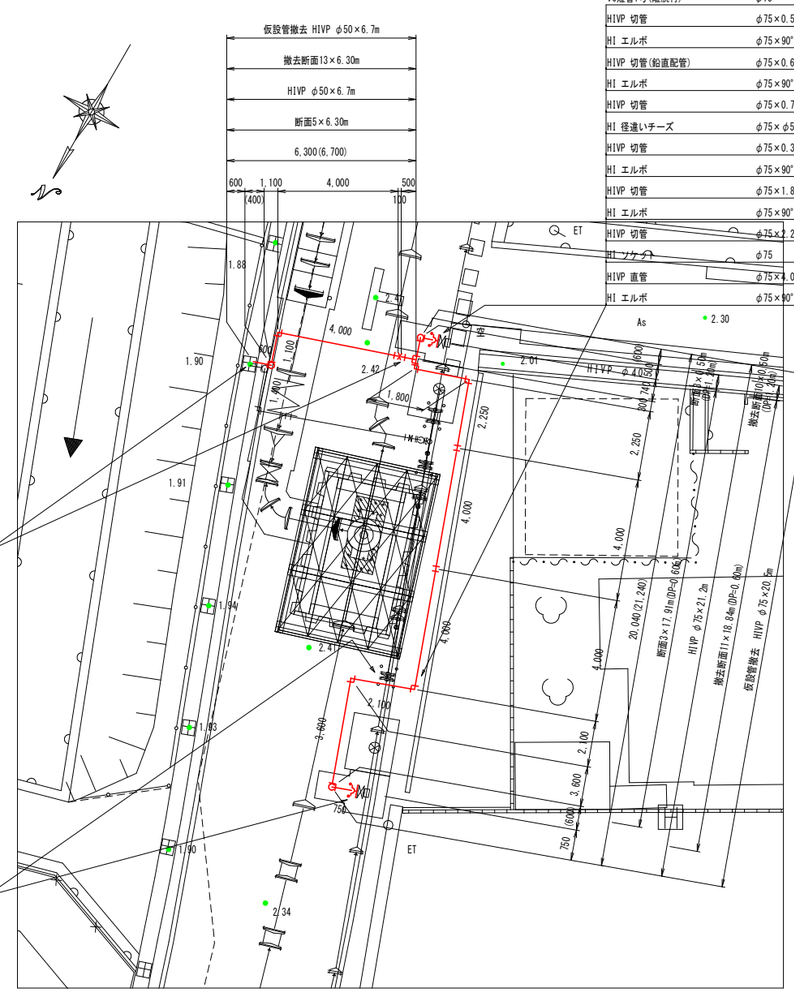

(仮設排泥管材料)

HIVP 切管	φ50×0.600m	1個
HI エルボ	φ50×90°	1個
HIVP 切管(鉛直配管)	φ05×0.400m	1個
HI エルボ	φ50×90°	1個
HIVP 切管	φ50×1.100m	1個
HI エルボ	φ50×90°	1個
HIVP 直管	φ50×4.000m	1本
仮設用止水栓鉄蓋(DP=600)	φ50用	1組
青銅製仕切弁(10K)	φ50	1基
HI メタル入りバルブソケット	φ50	2個
HIVP 切管	φ50×0.500m	1個

HIVP 切管	φ75×2.100m	1個
HI エルボ	φ75×90°	1個
HIVP 切管	φ75×3.60m	1個
HI エルボ	φ75×90°	1個
HIVP 切管(鉛直配管)	φ75×0.600m	1個
HI エルボ	φ75×90°	1個
HIVP 切管	φ75×0.75m	1個
VC短管1号(離脱付)	φ75	1個

VC短管1号(離脱付)	φ75	1個
HIVP 切管	φ75×0.500m	1個
HI エルボ	φ75×90°	1個
HIVP 切管(鉛直配管)	φ75×0.600m	1個
HI エルボ	φ75×90°	1個
HIVP 切管	φ75×0.740m	1個
HI 径違いチーズ	φ75×φ50	1個
HIVP 切管	φ75×0.300m	1個
HI エルボ	φ75×90°	1個
HIVP 切管	φ75×1.800m	1個
HI エルボ	φ75×90°	1個
HIVP 切管	φ75×2.250m	1個
HI ソケット	φ75	2個
HIVP 直管	φ75×4.000m	2本
HI エルボ	φ75×90°	1個

※（数値）は、実管長を示す。

仮設用止水栓鉄蓋

平面図

断面図

青銅製仕切弁(10K) φ50
DP=600

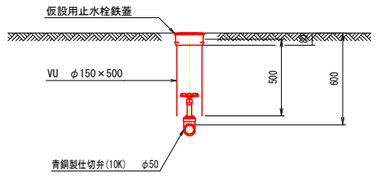

[施工手順]

1. 1　不断水ストッパー(CIP用)および不断水丁字管(CIP用)を施工。(ストッパー 開 ・ 割T 閉)
2. 2　不断水ストッパー(CIP用)および不断水丁字管(CIP用)を施工。(ストッパー 開 ・ 割T 閉)
3. 仮設配管HIVPφ75mmおよび仮設ドレンHIVPφ50mmを施工。
4. 仮設管の洗管完了後、1 および2の不断水ストッパーを閉める。
5. 既設管DIPφ100mmを撤去。
6. 覆工板を施工。
7. 矢板を設置。
8. 基礎コンクリートを施工。
9. 工業用水道の不断水切替弁を施工。
10. 矢板を撤去。
11. 本設配水管GX-DIPφ100mmを施工および仮ドレンHIVPφ50mmを施工。
12. 洗管完了後、仮ドレン撤去し取出し口のサドルに閉栓キャップを取付。
13. 仮設配管φ75mおよび仮設ドレンφ50mmの撤去。
14. 1の不断水T字管(CIP用)は、ドレンとして使用するためHIVPφ50mmを布設。2の不断水T字管(CIP用)にフランジ蓋設置。

実施設計図面

工事名	R２企工　吉野川北岸工業用水道　今切第一配水支管布設替工事		
路線名等			
工事箇所	板野郡北島町中村		
図面名	A部詳細図（水道移設工）		
縮尺	1/100	図面番号	26 / 32
会社名			
事業者名	徳島県企業局		

B部詳細図 S=1/100

（水道移設工）

本設配管平面図

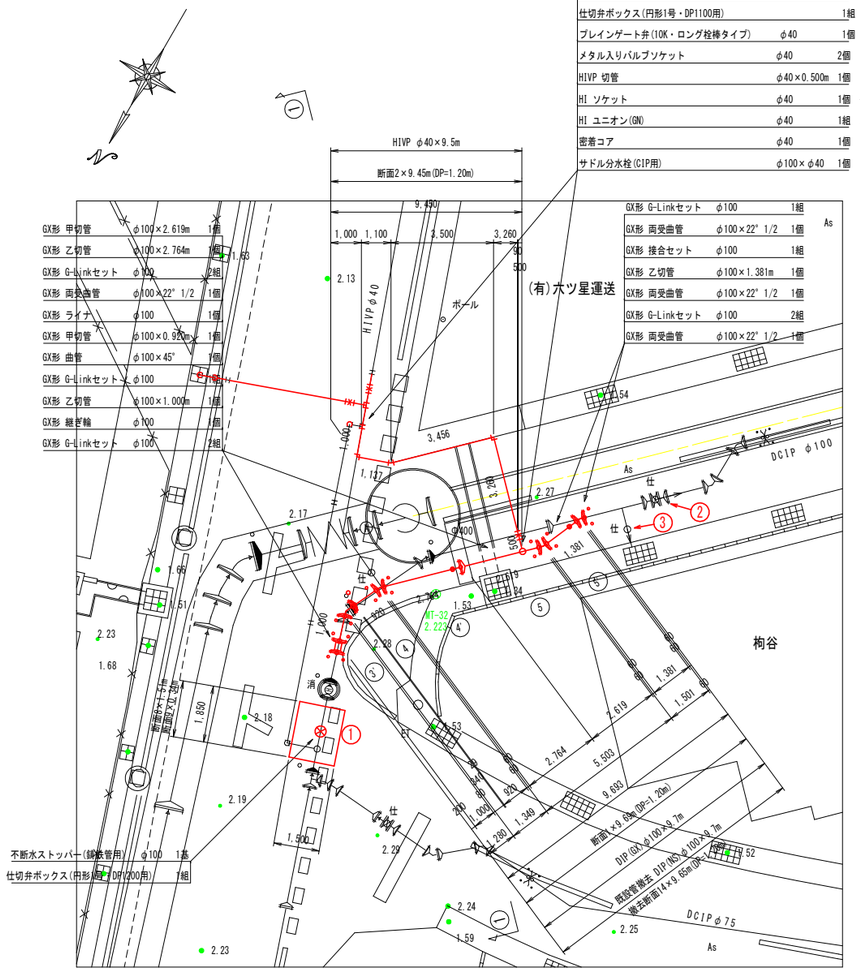

GX形 甲切管	φ100×2.619m	1個
GX形 乙切管	φ100×2.764m	1個
GX形 G-Linkセット	φ100	2組
GX形 両受曲管	φ100×22°1/2	1個
GX形 ライナー	φ100	1個
GX形 甲切管	φ100×0.920m	1個
GX形 曲管	φ100×45°	1個
GX形 G-Linkセット	φ100	1組
GX形 乙切管	φ100×1.000m	1個
GX形 継ぎ輪	φ100	1個
GX形 G-Linkセット	φ100	2組

GX形 G-Linkセット	φ100	1組
GX形 両受曲管	φ100×22°1/2	1個
GX形 接合セット	φ100	1組
GX形 乙切管	φ100×1.381m	1個
GX形 両受曲管	φ100×22°1/2	1個
GX形 G-Linkセット	φ100	2組
GX形 両受曲管	φ100×22°1/2	1個

SKX ソケット	φ40	1個
HIVP 切管	φ40×1.000m	1個
SKX エルボ	φ40×90°	1個
HIVP 切管	φ40×1.100m	1個
SKX 22°1/2 エルボ	φ40	1個
HIVP 切管	φ40×3.500m	1個
SKX エルボ	φ40×90°	1個
HIVP 切管	φ40×3.200m	1個
仕切弁ボックス(円形1号・DP1100用)		1組
プレインゲート弁(10K・ロング栓棒タイプ)	φ40	1個
メタル入りバルブソケット	φ40	2個
HIVP 切管	φ40×0.500m	1個
HI ソケット	φ40	1個
HI ユニオン(GN)	φ40	1組
密着コア	φ40	1個
サドル分水栓(CIP用)	φ100×φ40	1個

※（数値）は、実管長を示す。

仮設配管平面図

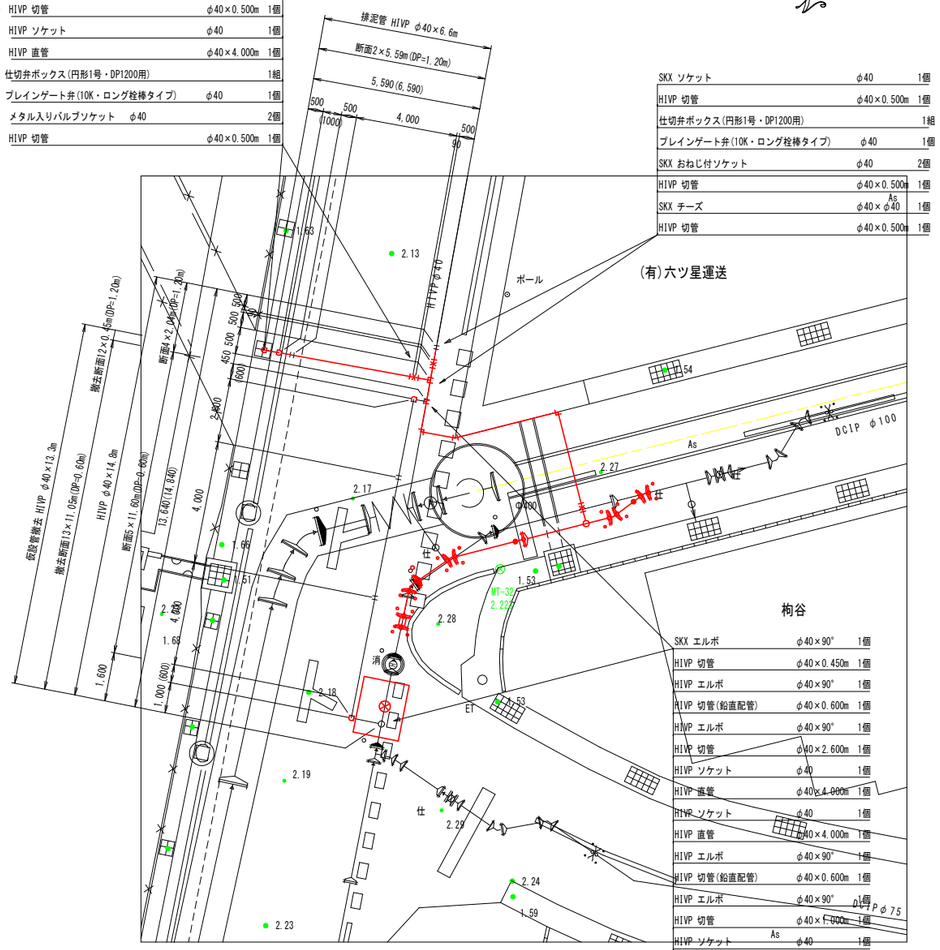

コンクリート削孔	φ100×0.15m	1孔
HIVP 切管	φ40×0.500m	1個
HIVP エルボ	φ40×90°	1個
HIVP 切管(鉛直配管)	φ40×1.000m	1個
HIVP エルボ	φ40×90°	1個
HIVP 切管	φ40×0.500m	1個
HIVP ソケット	φ40	1個
HIVP 直管	φ40×4.000m	1個
仕切弁ボックス(円形1号・DP1200用)		1組
プレインゲート弁(10K・ロング栓棒タイプ)	φ40	1個
メタル入りバルブソケット	φ40	2個
HIVP 切管	φ40×0.500m	1個

SKX ソケット	φ40	1個
HIVP 切管	φ40×0.500m	1個
仕切弁ボックス(円形1号・DP1200用)		1組
プレインゲート弁(10K・ロング栓棒タイプ)	φ40	1個
SKX おねじ付ソケット	φ40	2個
HIVP 切管	φ40×0.500m	1個
SKX チーズ	φ40×φ40	1個
HIVP 切管	φ40×0.500m	1個

SKX エルボ	φ40×90°	1個
HIVP 切管	φ40×0.450m	1個
HIVP エルボ	φ40×90°	1個
HIVP 切管(鉛直配管)	φ40×0.600m	1個
HIVP エルボ	φ40×90°	1個
HIVP 切管	φ40×2.600m	1個
HIVP ソケット	φ40	1個
HIVP 直管	φ40×4.000m	1個
HIVP ソケット	φ40	1個
HIVP 直管	φ40×4.000m	1個
HIVP エルボ	φ40×90°	1個
HIVP 切管(鉛直配管)	φ40×0.600m	1個
HIVP エルボ	φ40×90°	1個
HIVP 切管	φ40×1.000m	1個
HIVP ソケット	φ40	1個
HI ユニオン(GN)	φ40	1組
密着コア	φ40	1個
サドル分水栓(CIP用)	φ100×φ40	1個
閉栓キャップ	φ40	1個

（※ 仮設管撤去後に設置する。）

※（数値）は、実管長を示す。

弁栓類積立標準図 S=1/20

仕切弁ボックス 平面図

断面図

プレインゲート弁φ40
DP=1100

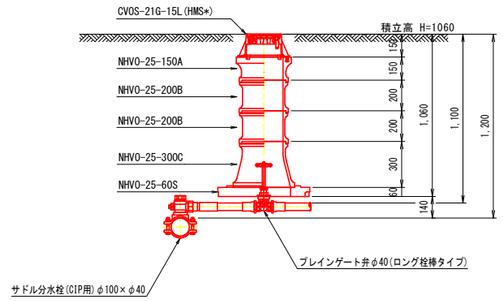

断面図

プレインゲート弁φ40
DP=1200

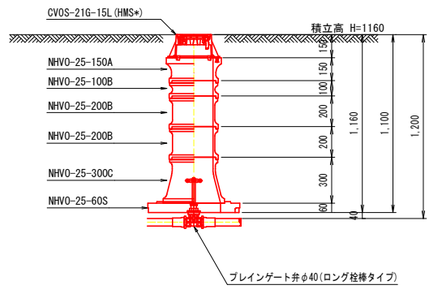

※1　配水代用管 HIVPφ40mmは、北島町水道課監督員の立会のもと施工すること。

※2　北島町水道課監督員が配水代用管 HIVPφ40mmが維持管理上、困難であると判断した場合は監督員の指示に従い布設替すること。
　その際、現計画の代用管は撤去するものとし、サドル分水栓に閉栓キャップを取り付ける。

[施工手順]

1. 1 不断水ストッパー(CIP用)を施工。
↓
2. 仮設配管φ40mm施工。
↓
3. 1 不断水ストッパーを閉める。
↓
4. 3 ドレンを開け濁りが無くなった事を確認。
↓
5. 2 既設仕切弁を閉める。
↓
6. 本設配水管を施工、および既設配水管の撤去。
↓
7. 到達立坑施工完了後、代用配水管φ40mmを施工・切替。
（北島町水道課 監督員の立会・協議）
↓
8. 3 ドレンを使用し新設管の洗管。
↓
9. 仮設配管φ40mmの撤去。(閉栓キャップ設置)

1 － 1 断面

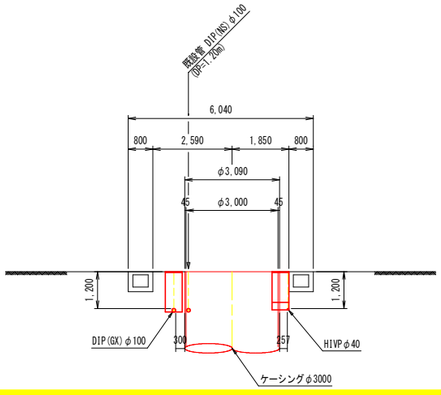

実施設計図面

工事名	R２企工　吉野川北岸工業用水道　今切第一配水支管布設替工事		
路線名等			
工事箇所	板野郡北島町中村		
図面名	B部詳細図　（水道移設工）		
縮尺	1/100	図面番号	27 / 32
会社名			
事業者名	徳　島　県　企　業　局		

不断水割T字管詳細図　S=1/20

（水道移設工）

平面図

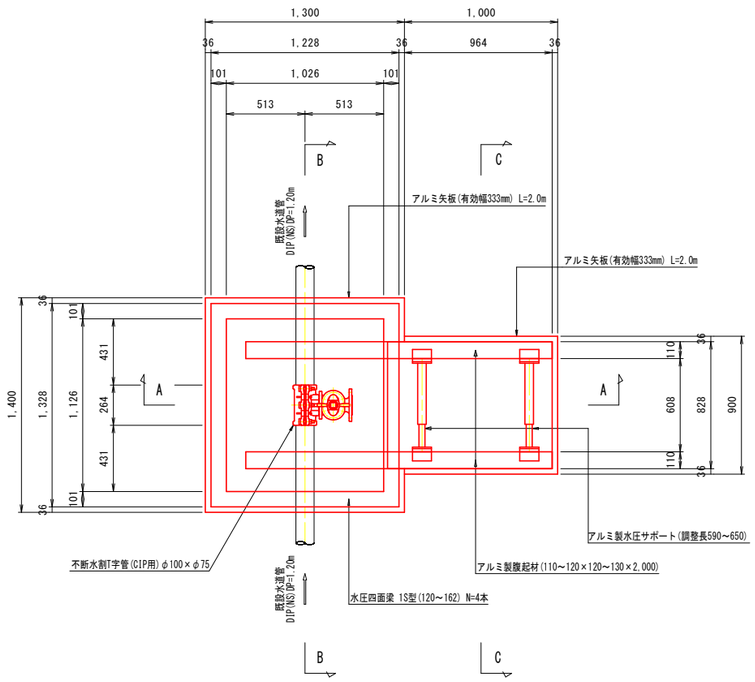

B-B断面

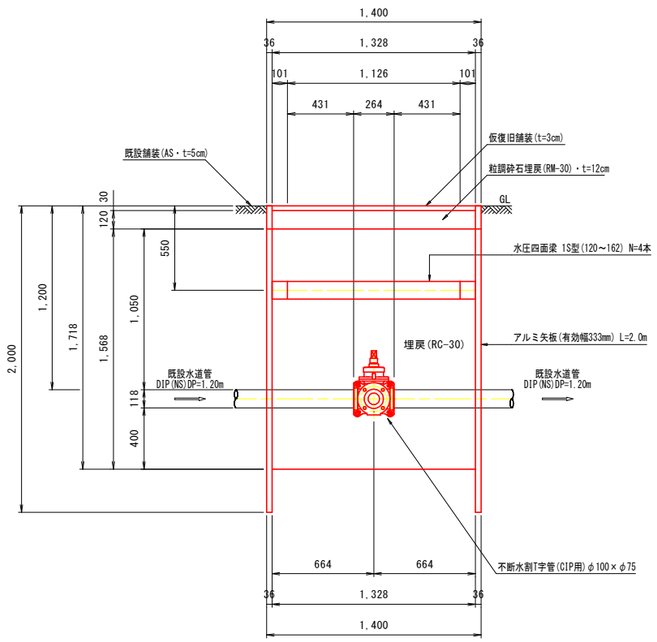

弁栓類積立標準図　S=1/20

仕切弁ボックス

平面図

断面図

不断水割T字管(CIP用)φ100×φ75
DP=1200

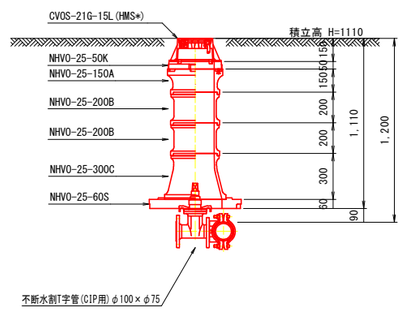

A-A断面

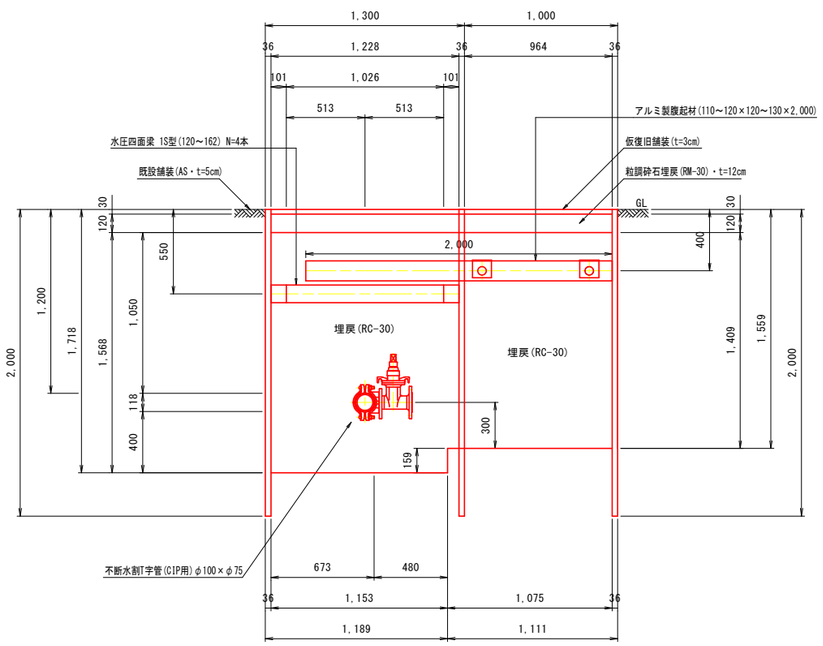

C-C断面

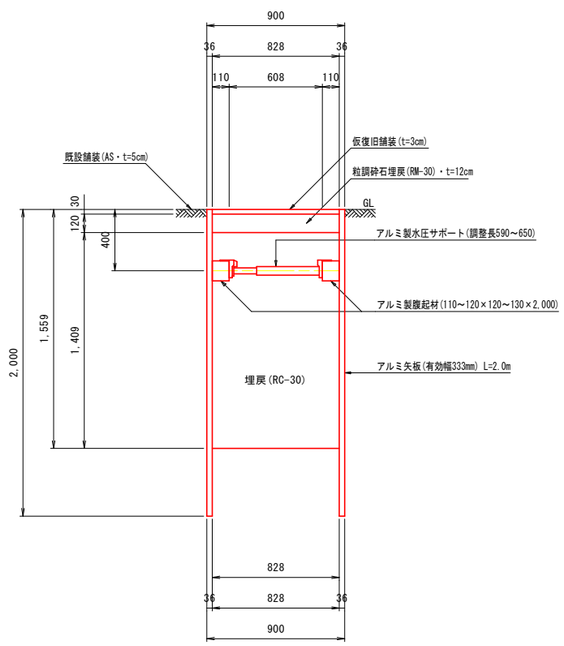

実施設計図面

工事名	R２企工　吉野川北岸工業用水道　今切第一配水支管布設替工事		
路線名等			
工事箇所	板野郡北島町中村		
図面名	不断水割T字管詳細図　（水道移設工）		
縮尺	1/20	図面番号	28 / 32
会社名			
事業者名	徳島県企業局		

不断水ストッパー詳細図 S=1/20

（水道移設工）

平面図

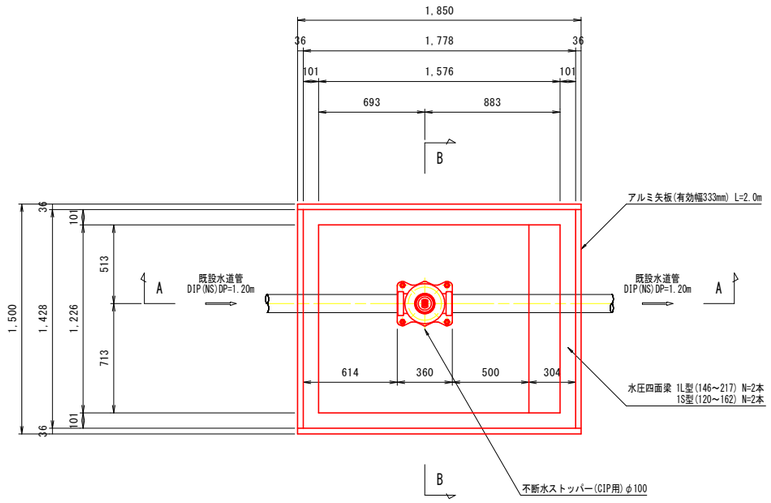

B-B断面

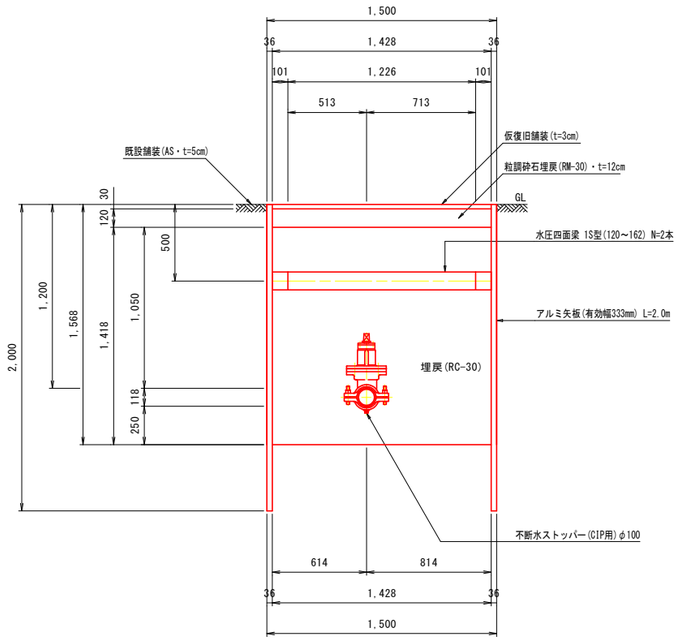

弁栓類積立標準図 S=1/20

仕切弁ボックス

平面図

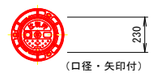

断面図

不断水ストッパー(CIP用)φ100
DP=1200

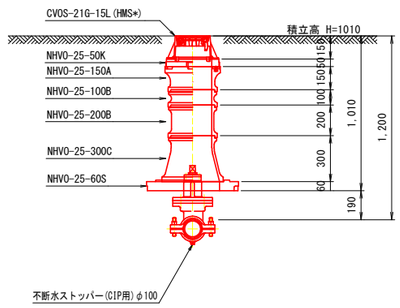

A-A断面

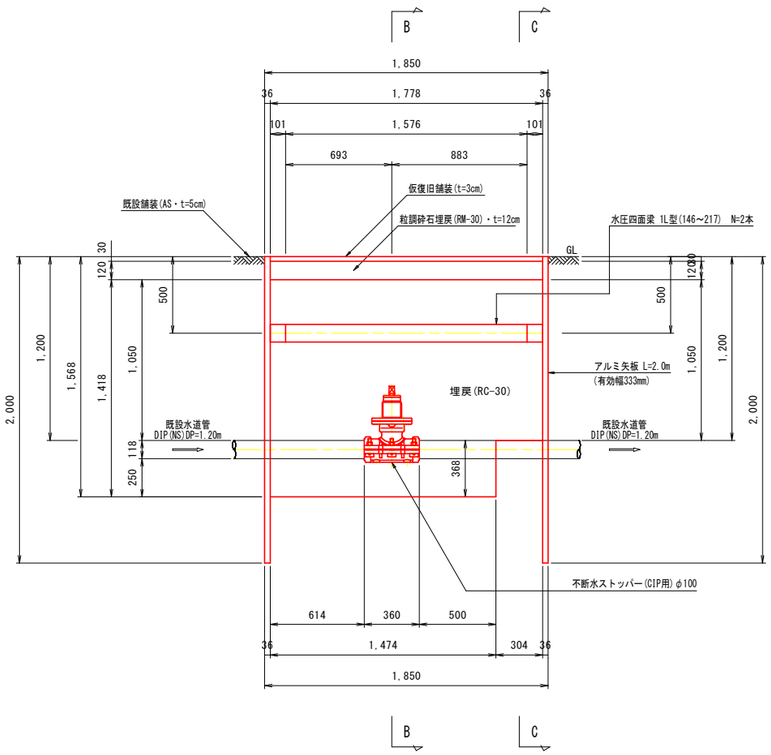

C-C断面

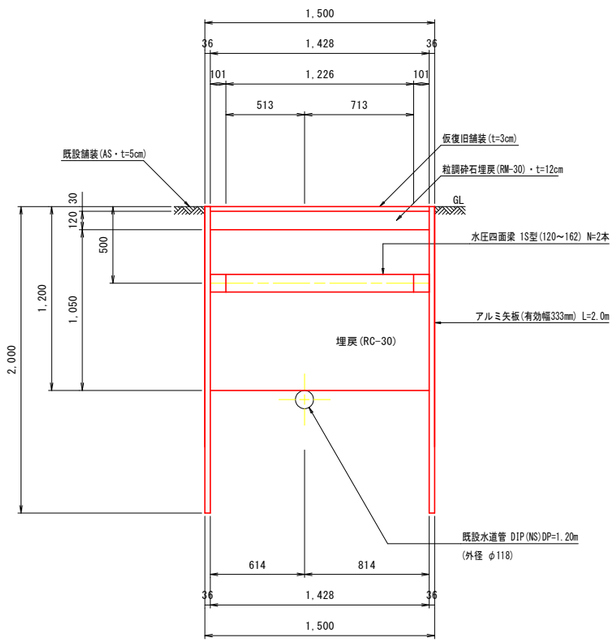

実施設計図面

工事名	R２企工　吉野川北岸工業用水道　今切第一配水支管布設替工事		
路線名等			
工事箇所	板野郡北島町中村		
図面名	不断水ストッパー詳細図　（水道移設工）		
縮尺	1/20	図面番号	29 / 32
会社名			
事業者名	徳島県企業局		

掘削標準断面図(1/2) S=1/25

（水道移設工）

断面図1
（配水管・町道/車道）

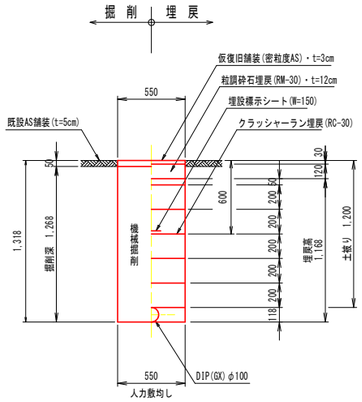

断面図2
（配水代用管，排泥管・町道/車道）

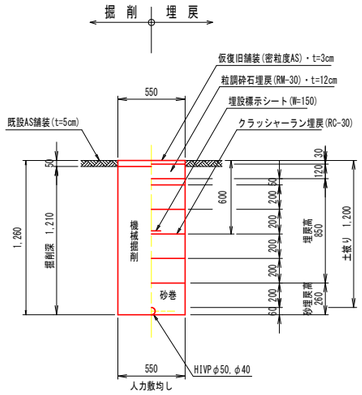

断面図3
（仮設管・町道/車道）

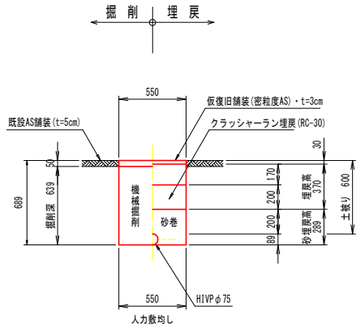

断面図4
（仮設管・町道/車道）

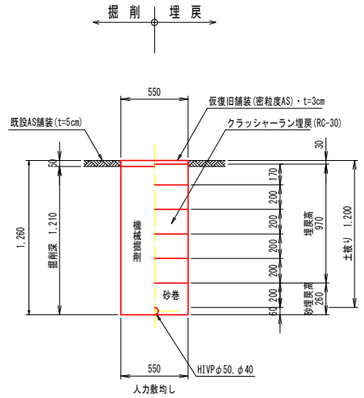

断面図5
（仮設管・町道/車道）

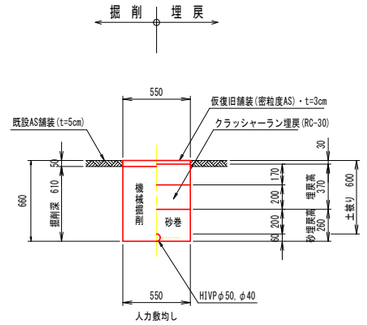

断面図6
（不断水T字管・町道/車道）

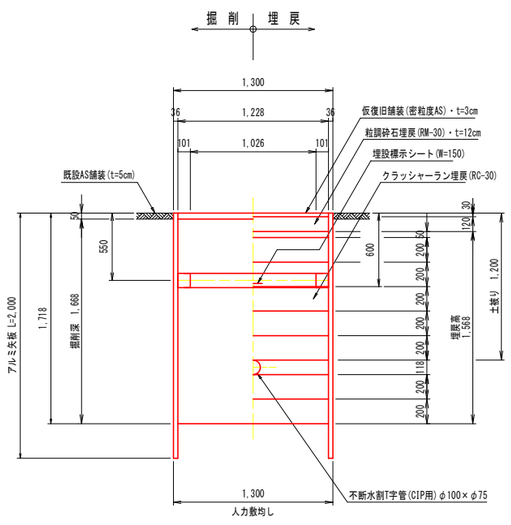

断面図7
（不断水T字管・町道/車道）

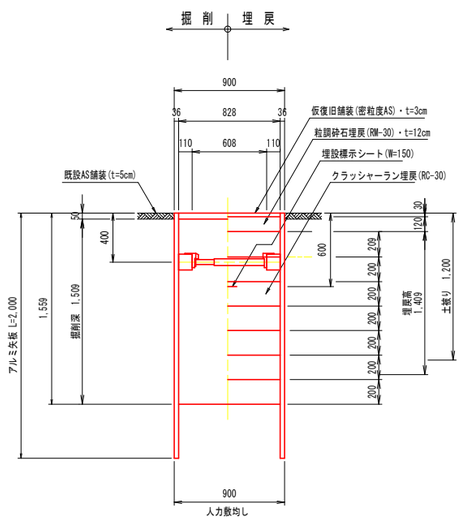

断面図8
（不断水ストッパー・町道/車道）

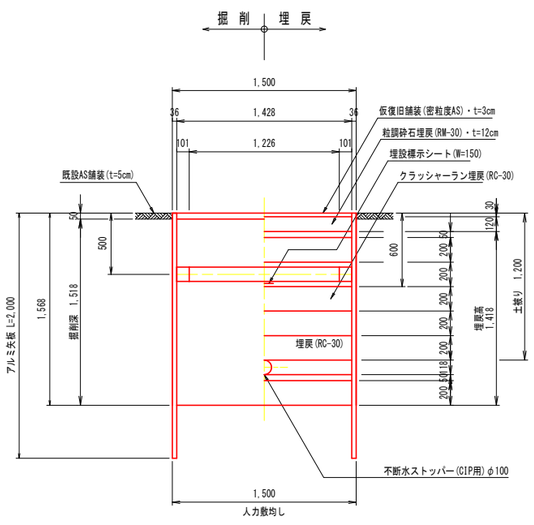

断面図9
（不断水ストッパー・町道/車道）

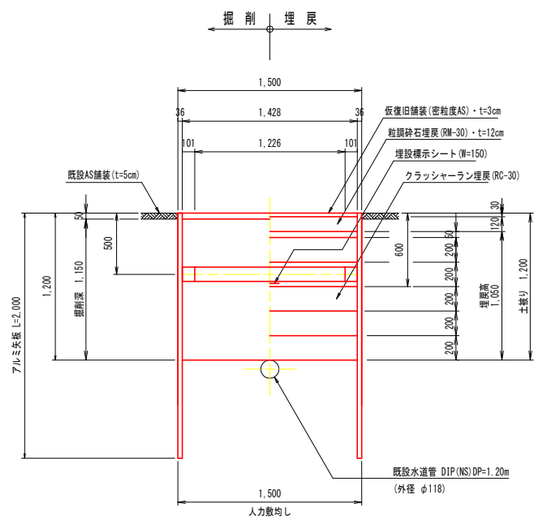

埋戻転圧の注意事項
コンパクタ（4．5t級）による
締固めを各層10回以上行うこと。

実施設計図面

工事名	R２企工 吉野川北岸工業用水道 今切第一配水支管布設替工事		
路線名等			
工事箇所	板野郡北島町中村		
図面名	掘削標準断面図(1/2) （水道移設工）		
縮尺	1/25	図面番号	30 / 32
会社名			
事業者名	徳 島 県 企 業 局		

掘削標準断面図(2/2) S=1/25

（水道移設工）

断面図10
（仮設管撤去・町道/車道）

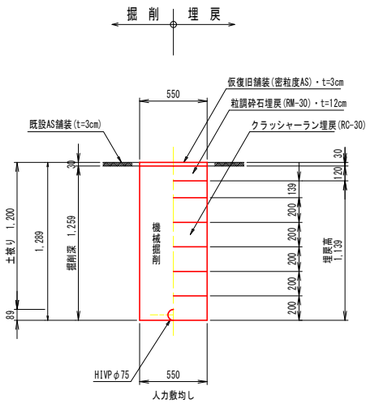

断面図11
（仮設管撤去・町道/車道）

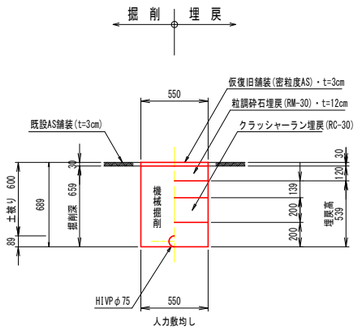

断面図12
（仮設管撤去・町道/車道）

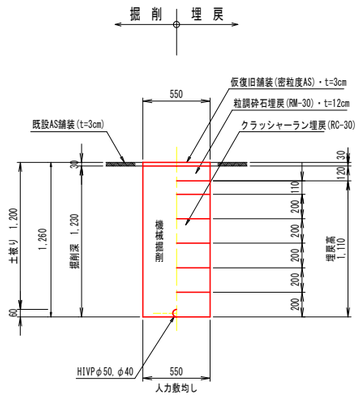

断面図13
（仮設管撤去・町道/車道）

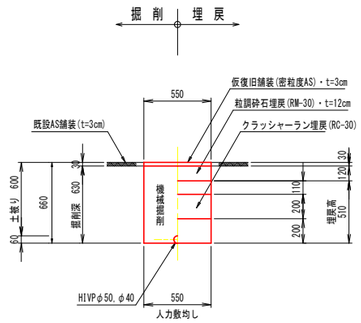

断面図14
（既設管撤去・町道/車道）

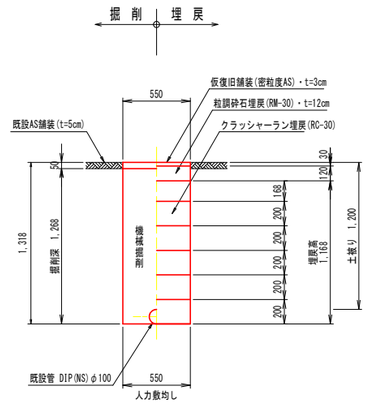

埋戻転圧の注意事項
コンパクタ（4．5t級）による
締固めを各層10回以上行うこと。

実施設計図面

工 事 名	R２企工　吉野川北岸工業用水道　今切第一配水支管布設替工事		
路線名等			
工事箇所	板野郡北島町中村		
図 面 名	掘削標準断面図(2/2)　（水道移設工）		
縮　　尺	1/25	図面番号	31 / 32
会 社 名			
事業者名	徳　島　県　企　業　局		

舗装復旧工平面図 S=1/200

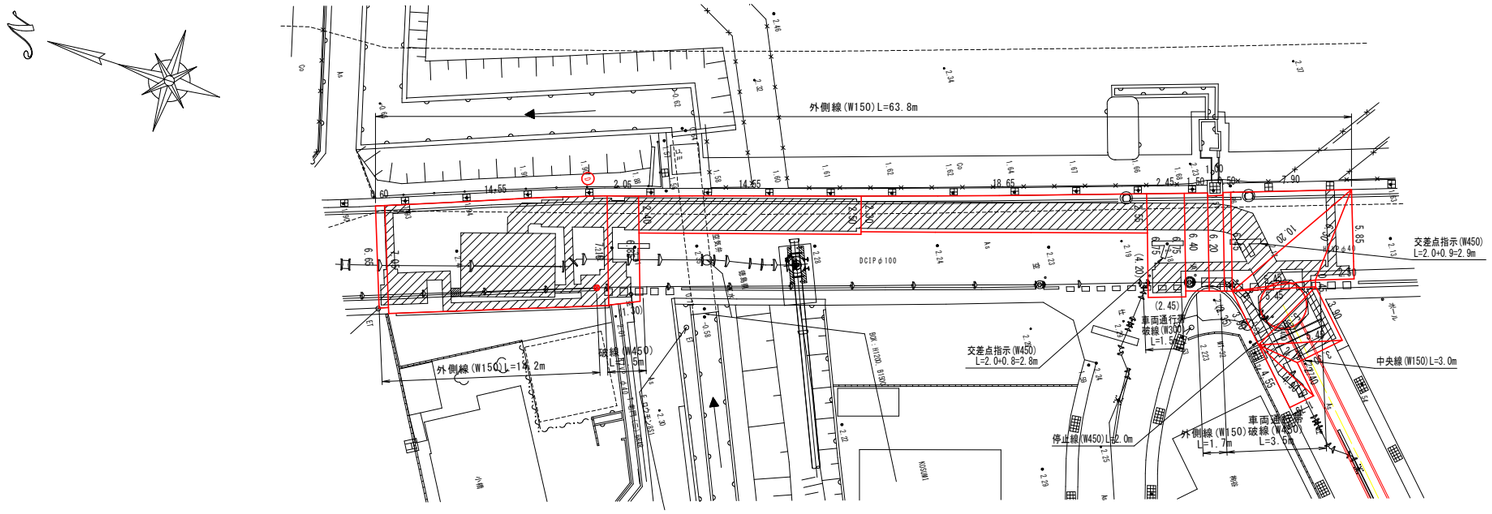

舗装構成図 S=1:30

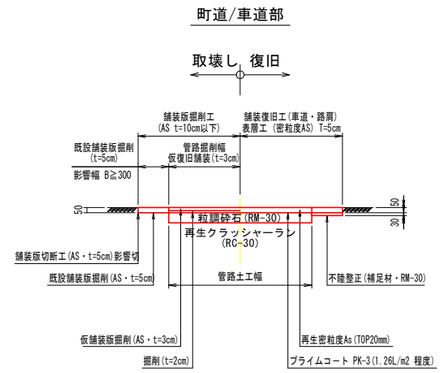

舗装復旧工展開図 S=1/100

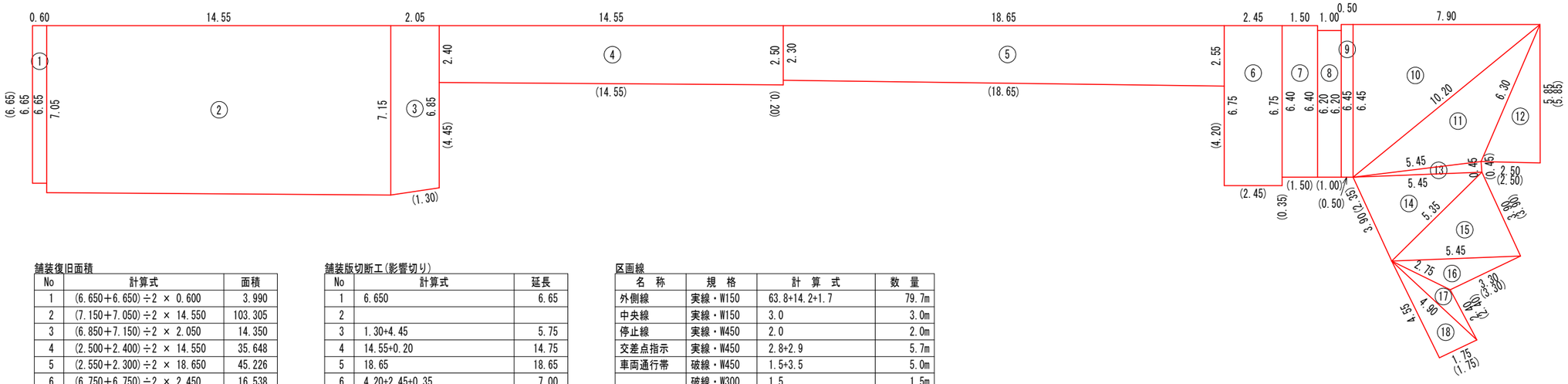

※(数値)は、影響切り寸法を示す。

舗装復旧面積

No	計算式	面積
1	(6.650+6.650)÷2 × 0.600	3.990
2	(7.150+7.050)÷2 × 14.550	103.305
3	(6.850+7.150)÷2 × 2.050	14.350
4	(2.500+2.400)÷2 × 14.550	35.648
5	(2.550+2.300)÷2 × 18.650	45.226
6	(6.750+6.750)÷2 × 2.450	16.538
7	(6.400+6.400)÷2 × 1.500	9.600
8	(6.200+6.200)÷2 × 1.000	6.200
9	(6.450+6.450)÷2 × 0.500	3.225
	小計	238.082
10	A(6.450), B(7.900), C(10.200)	25.477
11	A(10.200), B(6.300), C(5.450)	14.822
12	A(6.300), B(5.850), C(2.500)	7.310
13	A(5.450), B(0.450), C(5.450)	1.225
14	A(5.450), B(5.350), C(3.900)	9.816
15	A(5.350), B(3.900), C(5.450)	9.816
16	A(5.450), B(3.300), C(2.750)	3.561
17	A(2.750), B(2.400), C(4.900)	1.937
18	A(4.900), B(1.750), C(4.550)	3.981
	小計	77.945
	合計	316.027

舗装版切断工(影響切り)

No	計算式	延長
1	6.650	6.65
2		
3	1.30+4.45	5.75
4	14.55+0.20	14.75
5	18.65	18.65
6	4.20+2.45+0.35	7.00
7	1.50	1.50
8	1.00	1.00
9	0.50	0.50
10		
11		
12	5.85+2.50	8.35
13	0.45	0.45
14	2.35	2.35
15	3.90	3.90
16	3.30	3.30
17	2.40	2.40
18	1.75	1.75
	合計	78.30

区画線

名 称	規 格	計 算 式	数 量
外側線	実線・W150	63.8+14.2+1.7	79.7m
中央線	実線・W150	3.0	3.0m
停止線	実線・W450	2.0	2.0m
交差点指示	実線・W450	2.8+2.9	5.7m
車両通行帯	破線・W450	1.5+3.5	5.0m
	破線・W300	1.5	1.5m

仮復旧舗装面積

記 号	名 称	数 量	備 考
	仮復旧舗装工	180.862 m2	面積はCAD計測。

実施設計図面

工 事 名	R２企工 吉野川北岸工乗用水道 今切第一配水支管布設替工事		
路線名等			
工事箇所	板野郡北島町中村		
図 面 名	舗装復旧工平面図		
縮 尺	図示	図面番号	32 / 32
会 社 名			
事業者名	徳 島 県 企 業 局		